New ディスプレイオーディオ Zシリーズ

DAF11Z（11型）フローティングビッグ DA　装着可能車種一覧

2025年4月17日時点

＜取付時の注意点＞
・DAF11Zは、電源ケーブルが同梱されておりません。アルパイン製取付けキット、配線キットには電源ケーブルが同梱されております。
　本適合案内で紹介している「ENDY」様のキットや、市販の取付けキットを用いて取付ける場合は、別売の電源ケーブル(KCE-GPH16)が必要となります。
　※DA7Zには電源ケーブルが同梱されております。
・DAF11Z、DAF9Zは本体部分が１DINサイズの為、市販の１DINポケット（ENDY様 EGB-100）を取付けし開口部を塞ぐことをお勧めいたします。
・車両のオーディオ開口部がフインチ（180㎜幅）もしくはフインチワイド（200㎜幅）の車両へ取付ける場合の適合情報となります。
　メーカーオプション/ディーラーオプションや市販メーカー製のナビゲーションやオーディオで画面サイズが上記以外の製品が装着されている場合、別途純正部品等が必要になる場合があります。
・取付推奨位置については、あくまでも一例となります。着座位置や体格に合わせて調整を行って下さい。
・ステアリングリモコンの接続については取付けキットの取扱説明書をご確認お願いいたします。設定については、ディスプレイオーディオ本体の取り扱い説明書に記載されています（KTX-G601Rでの接続は除く）。
　設定を行わないと、ステアリングリモコンが正しく動作しません。
＜下記の場合は取付できません＞
- ハンドル操作や各種レバー（シフトレバーやワイパーレバー、ウインカーレバーなど）操作の妨げになる場合
- エアバッグ動作の妨げになる場合
- ハザードスイッチの操作の著しい妨げになる場合
- その他各種操作スイッチ類の識別や操作の妨げになる場合
- 各種メータ類や警告灯などの確認の妨げになる場合
- 車両装備（スイッチやパネルなど）に干渉する場合

・ディスプレイオーディオの取付けキット、一部変換キットについては、「ENDY」様のキットを使用いたします。「ENDY」様のキットについての詳細は下記ホームページを参照お願い致します。
　適合表中でのENDY」様のキットについては、赤字にて表示いたします。
ディスプレイオーディオ取付けキットはコチラ　http://www.endy-toko.jp/download/pdf/car_compo_endy.pdf
純正カメラ接続キットはコチラ　http://www.endy-toko.jp/download/pdf/backcamera.pdf

【ディスプレイユニット前後位置】

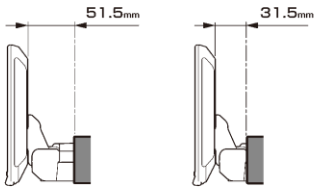

【ディスプレイユニット上下位置】

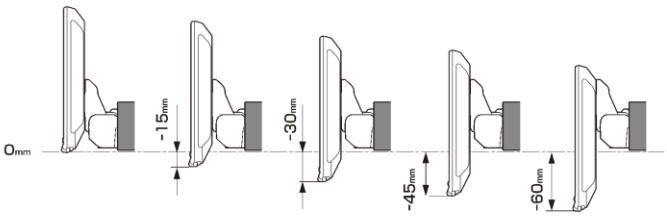

【寸法図】

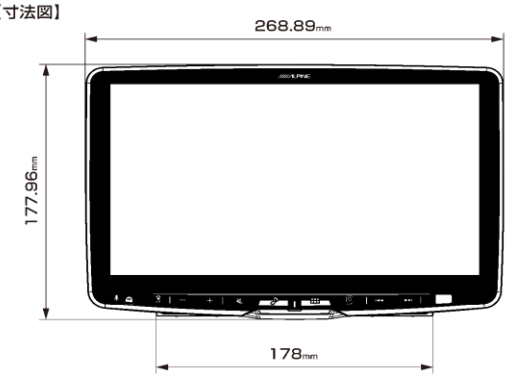

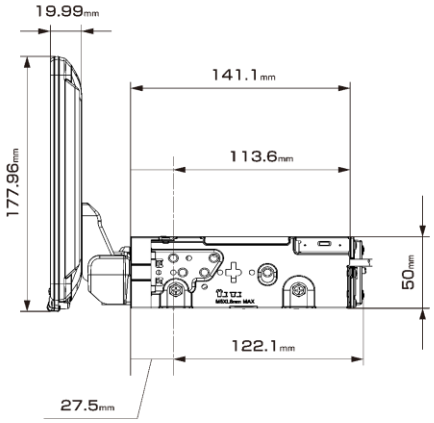

適合表中グレーになっている車種は適合不可となります。
赤字 ＝ ENDY様 のキットとなります

メーカー	車両名称	車両型式	車両年式	取付けキット				適合可否	取付推奨位置			ステアリングリモコン対応	オプション		車種専用データ ※ホームページからダウンロードが必要です。				注意事項
				電源ｹｰﾌﾞﾙ	車速ﾊﾟｰｾﾝﾄﾞ信号ｹｰﾌﾞﾙ	パネル	ﾗｼﾞｵｱﾝﾃﾅ変換		装着位置	前後位置	ﾃﾞｨｽﾌﾟﾚｲ高さ		ｽﾃｱﾘﾝｸﾞﾘﾓｺﾝ変換	純正リアカメラ変換	オープニング画像	サウンドデータ	カメラガイド線対応モデル	ステアリング連動舵角線対応モデル	
トヨタ	アクア ※ナビレディ車 アクアX-URBAN ※ナビレディ車	NHP10	2014/12～2021/7 2014/12～2017/6	KCE-GPH16		EST-111T		○	上段	手前	-30mm	○	KTX-Y502R	KWX-Y300NR※	－	－	－	－	※シートポジションによっては、メーター表示部が隠れます。 ※ナビレディ車の場合純正リアカメラの接続に使用できます。
	アルファード・ヴェルファイア（30系）	GGH30W/35W AGH30W/35W AYH30W	2015/1～2019/12	KTX-7W-NVE-80		KTX-SP200DA	取付けキットに同梱	○	下段	手前	-15mm	○	取付けキットに同梱	－	○	○	HCE-C1000D HCE-C2000RD	HCE-C1000D HCE-C2000RD	取付けには別途フインチワイド用ボデイパネル必要となります。 CAN接続ケーブルは5Pを使用します。
	アルファード・ヴェルファイア（20系）	GGH20W/25W ANH20W/25W	2008/5～2015/1	KTX-7W-NVE-80		KTX-SP200DA	取付けキットに同梱	○	下段	手前	-15mm	○	取付けキットに同梱	－	○	○	HCE-C1000D HCE-C2000RD	－	同梱のCANケーブルは使用いたしません。
	ヴィッツ	KSP130 NSP130/135 NHP130	2017/1～2020/2	KCE-GPH16		EST-111T		○	下段	手前	-30mm	○	KTX-Y501R	KWX-Y300NR※	○	○	純正バックカメラ	－	純正オーディオブラケットの位置決め用の凸部が干渉するため切除必要です。 純正リアカメラ変換は、パノラミックビューモニター装着車には対応しておりません。 ※ナビレディ車の場合純正リアカメラの接続に使用できます。
	エスティマ	ACR50W/55W AHR20W	2020/9～2024/12	KTX-7W-PR-3040		KTX-SP200DA	取付けキットに同梱	○	下段	奥	-30mm	○	取付けキットに同梱	－	○	○	HCE-C1000D HCE-C2000RD	HCE-C1000D HCE-C2000RD	純正部品のフインチナビ取付用パネルが必要です。
	エスティマ	50系/20系	2006/1～2016/6	KCE-GPH16		EST-110T	－	×	－	－	－	○	KTX-Y501R	－	－	－	－	－	下段組み込み時パネルに干渉するため適合不可となります。 上段組み込み時はメーターが視認不可となるため適合不可となります。
	カローラフィールダー	ZRE162G/NZE161G NZE164G/NKE165G	2015/3～現在	KCE-GPH16		EST-111T		×	－	－	－	○	KTX-Y501R	KWX-Y300NR※	－	－	－	－	ウイパーレバーに干渉するため取付けできません。 ※ナビレディ車の場合純正リアカメラの接続に使用できます。
	C-HR	ZYX11	2016/12～現在	KCE-GPH16		EST-111T		○	下段	手前	-30mm	○	KTX-Y502R	KWX-Y300NR※	○	○	純正バックカメラ HCE-C1000D HCE-C2000RD	－	取付キットのブラケットの位置決め用の凸部が干渉するため切除必要です。 ディスプレイオーディオ付車には取付けできません。 ※ナビレディ車の場合純正リアカメラの接続に使用できます。
	シエンタ	NSP170G/172G NCP175G NHP170G	2015/7～2021/5	KCE-GPH16		EST-111T		×	上段	手前	-60mm	○	KTX-Y502R	KWX-Y300NR※	○	○	純正バックカメラ HCE-C1000D HCE-C2000RD	－	前方視界不良の為取付できません。
	ルーミー	M900A/M910A	2020/9～2024/12	KTX-7W-RO-900-L-NR		EFK-013T ※ネジ穴部をカットし、溶かつけて使用	取付けキットに同梱	×		－	－	○	取付けキットに同梱	取付けキットに同梱	○	－	－	－	ディスプレイがワイパーレバーに干渉する為取付け不可となります。 インフォメーションディスプレイが隠れる為取付け不可となります。
	タンク・ルーミー	M900A/M910A	2016/11～2020/9	KTX-7W-RO-900-L-NR		EFK-013T ※ネジ穴部をカットし、溶かつけて使用	取付けキットに同梱	×	－	－	－	○	取付けキットに同梱	取付けキットに同梱	○	○	純正バックカメラ HCE-C1000D HCE-C2000RD	純正バックカメラ HCE-C1000D HCE-C2000RD	ディスプレイがワイパーレバーに干渉する為取付け不可となります。 インフォメーションディスプレイが隠れる為取付け不可となります。
	ノア・ヴォクシー・エスクァイア（80系）	ZRR80W/85W/ZRR80G/85G ZWR80G ZWR80W/85W	2014/1～2021/12	KTX-7W-NVE-80		KTX-SP200DA	取付けキットに同梱	×	上段	手前	-60mm	○	取付けキットに同梱	－	○	○	HCE-C1000D HCE-C2000RD	HCE-C1000D HCE-C2000RD	取付け時にディスプレイ下部と車体が干渉するため取付け不可となります。 純正ステリモ操作はVOL UP/DOWNのみとなります。
	ノア・ヴォクシー（70系）	ZRR70G/70W/75G/75W	2007/6～2014/1	KCE-GPH16		EST-110T	－	×	－	－	－	－	－	－	○	○	HCE-C1000D	－	メーター表示部が隠れる為適合いたしません。
	ノア・ヴォクシー（60系）	AZR65G/AZR60G	2004/9～2007/6	KCE-GPH16		EST-110T	－	×	－	－	－	－	－	－	○	－	－	－	ディスプレイがシフトレバーにあたります。
	ディスプレイオーディオ本体 ＋ 車種専用取付けキット ＋ パノラミックビューモニター変換BOX ＋ ビルトインUSB/HDMI接続ユニット パッケージ																		
	ハイエース	KDH201V/201K/206V/206K 211K/221K TRH200V/200K/211K/216K 221K/226K GDH201V/201K/206V/206K 211K/221K/226K	2013/12～現在	DAF11Z-HI-200-PM			パッケージに同梱	○	上段	手間	-45mm	○	パッケージに同梱	パッケージに同梱	○	○	○ パノラミックビュー対応	○ パノラミックビュー対応	
	ハイエース/レジアスエース			KTX-7W-HI-200		KTX-SP200DA	取付けキットに同梱	○	上段	手前	-45mm	○	取付けキットに同梱	－ 取付キットに同梱	○	○	純正カメラ HCE-C1000D HCE-C2000RD	純正カメラ HCE-C1000D HCE-C2000RD ※2017/12 華行の車両のみ対応	2020/5月以降の車両でパノラミックビューモニター装着車については、別売のHCE-V04-HI-PMを使用することで 接続可能です。 ※KTX-7W-HI-200-NRはメーカーオプションの自動防眩インナーミラー内蔵バックカメラ装着車向けです。
				※KTX-7W-HI-200-NR															

New ディスプレイオーディオ Zシリーズ

DAF11Z（11型）フローティングビッグ DA　装着可能車種一覧

2025年4月17日時点

＜取付時の注意点＞
・DAF11Zは、電源ケーブルが同梱されておりません。アルパイン製取付けキット、配線キットには電源ケーブルが同梱されております。
　本適合案内で紹介している「ENDY」様のキットや、市販の取付けキットを用いて取付ける場合は、別売の電源ケーブル(KCE-GPH16)が必要となります。
　※DA7Zには電源ケーブルが同梱されております。
・DAF11Z、DAF9Zは本体部分が１DINサイズの為、市販の１DINポケット（ENDY様 EGB-100）を取付けし開口部を塞ぐことをお勧めいたします。
・車両のオーディオ開口部がフィンチ（180㎜幅）もしくはフィンチワイド（200㎜幅）の車両へ取り付ける場合の適合情報となります。
　メーカーオプション/ディーラーオプションや市販メーカー製のナビゲーションやオーディオで画面サイズが上記以外の製品が装着されている場合、別途純正部品等が必要になる場合があります。
・取付推奨位置については、あくまでも一例となります。着座位置や体格に合わせて調整を行って下さい。
・ステアリングリモコンの接続については取付けキットの取扱説明書をご確認お願いいたします。設定については、ディスプレイオーディオ本体の取り扱い説明書に記載されています（KTX-G601Rでの接続は除く）。
　設定を行わないと、ステアリングリモコンが正しく動作しません。
＜下記の場合は取付できません＞
• ハンドル操作や各種レバー（シフトレバーやワイパーレバー、ウインカーレバーなど）操作の妨げになる場合
• エアバッグ動作の妨げになる場合
• ハザードスイッチの操作の著しい妨げになる場合
• その他各種操作スイッチ類の識別や操作の妨げになる場合
• 各種メータ類や警告灯などの確認の妨げになる場合
• 車両装備（スイッチやパネルなど）に干渉する場合
・ディスプレイオーディオの取付けキット、一部変換キットについては、「ENDY」様のキットを使用いたします。「ENDY」様のキットについての詳細は下記ホームページを参照お願い致します。
　適合表中でのENDY」様のキットについては、赤字にて表示いたします。
ディスプレイオーディオ取付けキットはコチラ　http://www.endy-toko.jp/download/pdf/car_compo_endy.pdf
純正カメラ接続キットはコチラ　http://www.endy-toko.jp/download/pdf/backcamera.pdf

【ディスプレイユニット前後位置】

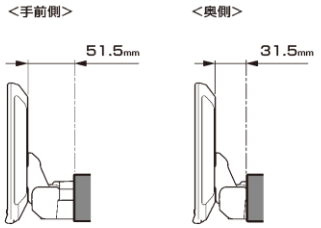

【ディスプレイユニット上下位置】

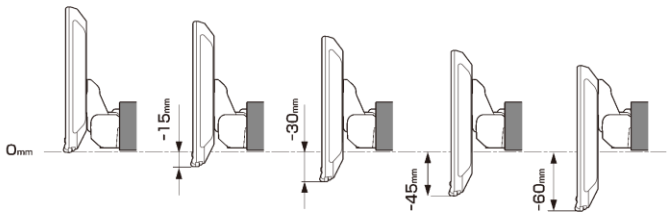

【寸法図】

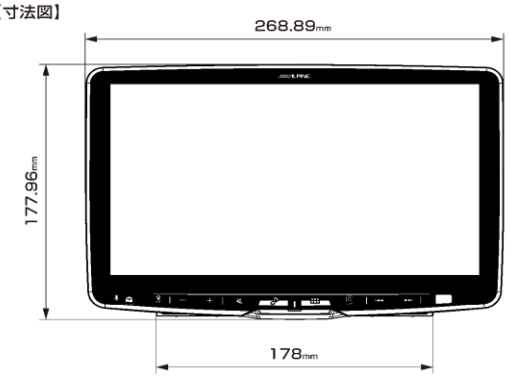

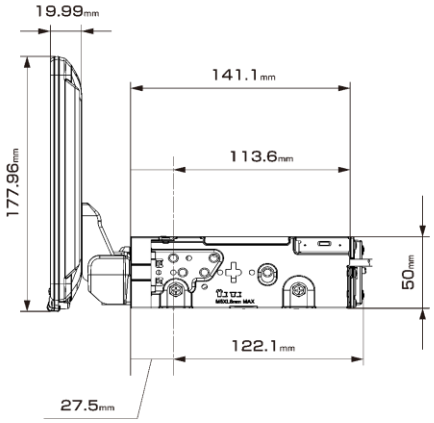

適合表中グレーになっている車種は適合不可となります。
赤字 ＝ ENDY様 のキットとなります

メーカー	車両名称	車両型式	車両年式	取付けキット				適合可否	取付推奨位置			ステアリングリモコン対応	オプション		車種専用データ ※ホームページからダウンロードが必要です。				注意事項
				電源ｹｰﾌﾞﾙ	車速ﾊﾟｰｷﾝｸﾞ信号ｹｰﾌﾞﾙ	パネル	ﾗｼﾞｵｱﾝﾃﾅ変換		装着位置	前後位置	ﾃﾞｨｽﾌﾟﾚｲ高さ		ｽﾃｱﾘﾝｸﾞﾘﾓｺﾝ変換	純正リアカメラ変換	オープニング画像	サウンドデータ	カメラガイド線対応モデル	ステアリング連動舵角線対応モデル	
トヨタ	ハイラックス	QDF-GUN125	2020/8～2023/9	KTX-XF11-HL-12S-NR				○	下段	奥	0㎜	○	取付けキットに同梱	取付けキットに同梱	○	○	純正バックカメラ	純正バックカメラ	※ナビレディ車の場合純正リアカメラの接続に使用できます。 取付け部（200㎜開口部）に隙間があります。 ※純正ディスプレイオーディオ付車は適合不可です。
	ハイラックス	QDF-GUN125	2017/9～2020/8	KTX-XF11-HL-12S-NR				○	下段	奥	0㎜	○	取付けキットに同梱	取付けキットに同梱	－	－	－	－	取付け部（200㎜開口部）に隙間があります。
	GR86	ZN8	2021/10～2024/6	KCE-GPH16 EJC-063F EJC-310T		KTX-SP200DA ※純正フィッティングキット（08606-18030）	純正ラジオアンテナ変換を使用	○	下段	手前	-30mm	○	KTX-G501R	車両設定なし	－	－	－	－	※取付けには純正フィッティングキット（08606-18030）と KTX-SP200DA（200㎜スペーサー）をご使用下さい。 ハザードスイッチが隠れる為、押しにくくなります。
	86	ZN6	2012/4～2021/10	KCE-GPH16		EST-111T		×	下段	手前	-15mm	○	KTX-Y502R	KWX-Y300NR※	○	○	HCE-C1000D HCE-C2000RD	－	ワイパーレバーと干渉するため、取付けできません。 純正オーディオブラケットの位置決め用の凸部が干渉するため切除必要です。 純正リアカメラ変換は、パノラミックビューモニター装着車には対応しておりません。 ※ナビレディ車の場合純正リアカメラの接続に使用できます。
	ハリアー	ZSU60W/65W AVU65W ASU60W/65W	2017/6～2020/6	KCE-GPH16		EST-111T		○	上段	手前	-30mm	○	KTX-G601R	－	－	－	－	－	ハザードスイッチと時計表示が隠れます。
	ハリアー	ZSU60W/65W AVU65W	2013/12～2017/6	KCE-GPH16		EST-111T		×	－	－	－	○	KTX-G601R	－	－	－	－	－	上段組み込み時、ハザードスイッチが隠れるため取付けできません。 下段組み込み時取付けネジが２点しかとめられない為、適合いたしません。
	プリウス（50系）	ZVW50/51	2015/12～2021/5	KTX-XF11-CH-1050-NR※			取付けキットに同梱	○	下段	奥	0㎜	○	取付けキットに同梱	取付けキットに同梱	○	○	純正バックカメラ HCE-C1000D HCE-C2000RD	純正バックカメラ HCE-C1000D HCE-C2000RD	純正部品のフィンチワイドに取付用パネルが必要です。 純正リアカメラ変換は、パノラミックビューモニター装着車には対応しておりません。 ステアリング連動カメラガイド線に対応しています。 ※ナビレディ車の場合純正リアカメラの接続に使用できます。
	プリウス（30系）	ZVW30	2009/5～2015/12	KTX-7W-PR-3040		KTX-SP200DA	取付けキットに同梱	○	下段	手前	-30mm	○	取付けキットに同梱	－	○	○	HCE-C1000D HCE-C2000RD	HCE-C1000D HCE-C2000RD	純正部品のフィンチワイドに取付用パネルが必要です。 ステアリング連動カメラガイド線に対応しています。
	プリウスα	ZVW40W/41W	2014/11～2021/3	KTX-7W-PR-3040		KTX-SP200DA	取付けキットに同梱	×	下段	手前	-30mm	○	取付けキットに同梱	－	○	○	HCE-C1000D HCE-C2000RD	HCE-C1000D HCE-C2000RD	グローブボックス上のアッパーボックスがディスプレイに干渉し開閉できなくなる為、取付は不可となります。
	マークX	GRX130/133/135	2009/10月～2019/12月	KCE-GPH16	EST-110T	KTX-SP200DA	－	○	下段	奥	-15mm	○	KTX-Y501R	車両設定なし	－	－	－	－	純正フィンチブラケットが必要になります。
	ライズ	A210A/A200A/A201A/A202A	2019/11～現在	KTX-X9-RZ-200-NR※		純正部品のフィンチモデル専用スペーサー（08606～B1050） KTX-SP200DA	取付けキットに同梱	×	下段	手前	-15mm	○	KTX-G501R	取付けキットに同梱	○	○	純正バックカメラ	純正バックカメラ	前方視界不良のため取付けできません。
	ランドクルーザープラド	3DA-GDJ150W	2017/9～現在	KTX-7W-LP-150		KTX-SP200DA	取付けキットに同梱	○	下段	手前	-15mm	○	取付けキットに同梱	－	○	○	HCE-C1000D HCE-C2000RD	HCE-C1000D HCE-C2000RD	ディスプレイ上部がエアコン吹き出し口に若干かかります。
	ランドクルーザープラド	GRJ150W/151W TRJ150w	2013/9～2017/9	KTX-7W-LP-150		KTX-SP200DA	取付けキットに同梱	○	下段	手前	0mm	－	－	－	○	○	HCE-C1000D HCE-C2000RD	HCE-C1000D HCE-C2000RD	
	ランドクルーザー 70			KTX-XF11-LC-70-NR			取付けキットに同梱	○	下段	奥	-45mm	－	－	－	○	－	－	－	
	ランドクルーザー 70	PZJ70/70V/77V/77HV HZJ70/70V/73V/73HV HZJ77V/77HV	1990/4～1994/5	KCE-GPH16 EJC-011T	－	－	－	○	上段	手前	0mm	－	－	－	○	－	－	－	
	RAV4	MXAA52/54 AXAH52/54	2020/8～現在	KTX-7W-RV4-50		KTX-SP200DA	取付けキットに同梱	○ ※純正ディスプレイオーディオ搭載車は除く	下段	手前	-30mm	○	取付けキットに同梱	KWX-Y300NR※	○	○	純正バックカメラ	純正バックカメラ	ハザードスイッチが隠れるため、押しにくくなります。 またダッシュボードからディスプレイがはみ出します。 ※ナビレディ車の場合純正リアカメラの接続に使用できます。
	RAV4	MXAA52/54 AXAH52/54	2019/4～2020/8	KTX-7W-RV4-50		KTX-SP200DA	取付けキットに同梱	○ ※純正ディスプレイオーディオ搭載車は除く	下段	手前	-30mm	○	取付けキットに同梱	KWX-Y300NR※	○	○	純正バックカメラ	純正バックカメラ	ハザードスイッチが隠れるため、押しにくくなります。 またダッシュボードからディスプレイがはみ出します。 ※ナビレディ車の場合純正リアカメラの接続に使用できます。

New ディスプレイオーディオ Zシリーズ

DAF11Z（11型）フローティングビッグ DA　装着可能車種一覧

2025年4月17日時点

＜取付時の注意点＞
・DAF11Zは、電源ケーブルが同梱されておりません。アルパイン製取付けキット、配線キットには電源ケーブルが同梱されております。
　本適合案内で紹介している「ENDY」様のキットや、市販の取付けキットを用いて取付ける場合は、別売の電源ケーブル(KCE-GPH16)が必要となります。
　※DA7Zには電源ケーブルが同梱されております。
・DAF11Z、DAF9Zは本体部分が１DINサイズの為、市販の１DINポケット（ENDY様 EGB-100）を取付けし開口部を塞ぐことをお勧めいたします。
・車両のオーディオ開口部がフィンチ（180㎜幅）もしくはフィンチワイド（200㎜幅）の車両へ取り付ける場合の適合情報となります。
　メーカーオプション/ディーラーオプションや市販メーカー製のナビゲーションやオーディオで画面サイズが上記以外の製品が装着されている場合、別途純正部品等が必要になる場合があります。
・取付推奨位置については、あくまでも一例となります。着座位置や体格に合わせて調整を行って下さい。
・ステアリングリモコンの接続については取付けキットの取扱説明書をご確認お願いいたします。設定については、ディスプレイオーディオ本体の取り扱い説明書に記載されています（KTX-G601Rでの接続は除く）。
　設定を行わないと、ステアリングリモコンが正しく動作しません。
＜下記の場合は取付できません＞
• ハンドル操作や各種レバー（シフトレバーやワイパーレバー、ウインカーレバーなど）操作の妨げになる場合
• エアバッグ動作の妨げになる場合
• ハザードスイッチの操作の著しい妨げになる場合
• その他各種操作スイッチ類の識別や操作の妨げになる場合
• 各種メータ類や警告灯などの確認の妨げになる場合
• 車両装備（スイッチやパネルなど）に干渉する場合
•ディスプレイオーディオの取付けキット、一部変換キットについては、「ENDY」様のキットを使用いたします。「ENDY」様のキットについての詳細は下記ホームページを参照お願い致します。
　適合表中でのENDY」様のキットについては、赤字にて表示いたします。

ディスプレイオーディオ取付けキットはコチラ　http://www.endy-toko.jp/download/pdf/car_compo_endy.pdf
純正カメラ接続キットはコチラ　http://www.endy-toko.jp/download/pdf/backcamera.pdf

【ディスプレイユニット前後位置】

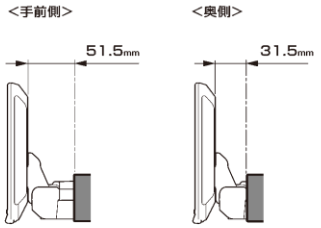

【ディスプレイユニット上下位置】

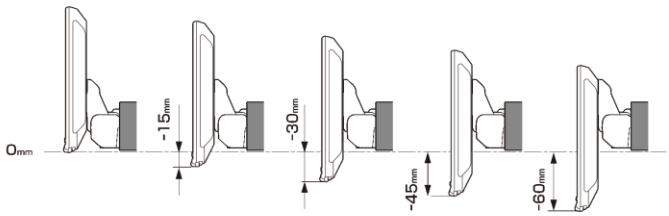

【寸法図】

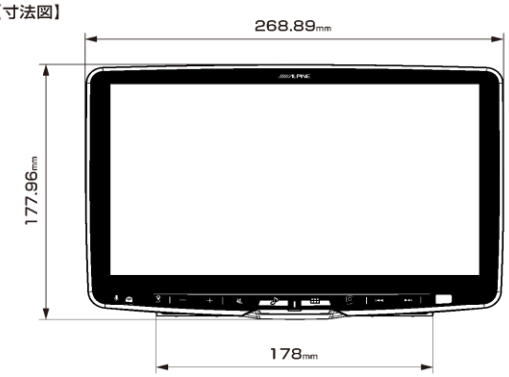

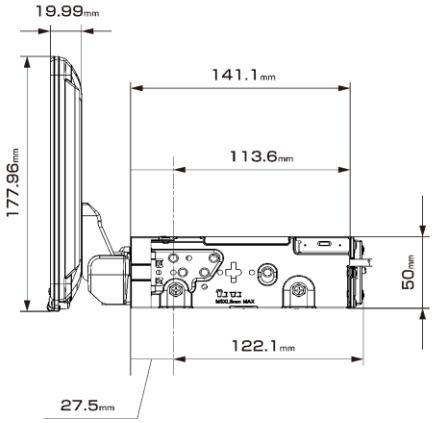

適合表中グレーになっている車種は適合不可となります。
赤字 ＝ ENDY様 のキットとなります

メーカー	車両名称	車両型式	車両年式	取付けキット 電源ｹｰﾌﾞﾙ	取付けキット 車速ﾊﾟｰｾﾝﾄﾞﾊﾞｰｽ	取付けキット パネル	取付けキット ﾗｼﾞｵｱﾝﾃﾅ変換	適合可否	取付推奨位置 装着位置	取付推奨位置 前後位置	取付推奨位置 ﾃﾞｨｽﾌﾟﾚｲ高さ	ステアリングリモコン対応	オプション ｽﾃｱﾘﾝｸﾞﾘﾓｺﾝ変換	オプション 純正ﾘｱｶﾒﾗ変換	車種専用データ ※ホームページからダウンロードが必要です。 オープニング画像	車種専用データ サウンドデータ	車種専用データ カメラガイド線対応モデル	車種専用データ ステアリング連動舵角線対応モデル	注意事項
日産	エクストレイル/エクストレイル ハイブリッド（32系）	NT32/T32/TNT32	2013/12～2022/7	KTX-XF11-XT-32				○	下段	手前	-30mm	○	取付けキットに同梱	KTX-N01-AR-DA	○※	○※	HCE-C1000D HCE-C2000RD ※	HCE-C1000D HCE-C2000RD ※	※車種専用データは2017年6月車両改良以降の車両向けとなります。
	エクストレイル（31系）	NT31/T31/TNT31	2007/8～2013/12	KCE-GPH16 EJC-024N	EJC-023N	–	EVC-4002	○	上段	手前	0mm	–	–	–	○	○	–	–	
	エルグランド	PE52/TE52 PNE52/TNE52	2014/1～2020/10	KCE-GPH16	EST-201N			○	下段	手前	-15mm	–	–	–	○	–	–	–	
	ディスプレイオーディオ本体 + パーフェクトフィットキット + インテリジェントアラウンドビュー対応 パッケージ																		
	キャラバン（インテリジェントアラウンドビュー装着車）	VR2E26/VN2E26 VN6E26/CS4E26 CS8E26/KS2E26 KS4E26/CN4E26 CN8E26	2021/10～現在	PF11DA-CV-26-AM				○	–	–	–	○	パッケージに同梱	パッケージに同梱 インテリジェントアラウンドビュー対応	○	○	–	–	車両側のコネクタにGND線がありませんが、製品とブラケット間、ブラケットと車両間のネジを確実に締結することでアースが確保できます。 取付けネジの確実な締結をお願いいたします ドリンクホルダーに干渉する可能性があります ボディ幅ワイド車両は除く
	キャラバン		2021/10～現在	KTX-XF11-CV-26-AM				○	下段	手前	-15mm	○	取付けキットに同梱	インテリジェントアラウンドビュー変換ユニットがキットに同梱されています。	–	–	–	–	車両側のコネクタにGND線がありませんが、製品とブラケット間、ブラケットと車両間のネジを確実に締結することでアースが確保できます。 取付けネジの確実な締結をお願いいたします ドリンクホルダーに干渉する可能性があります。 ボディ幅ワイド車両は除く
	ディスプレイオーディオ本体 + パーフェクトフィットキット + インテリジェントアラウンドビュー対応 パッケージ																		
	NV350キャラバン（インテリジェントアラウンドビュー装着車）	VR2E26/VW2E26 CS4E26/CW4E26 VW6E26/CW8E26 KS2E26/KS4E26	2017/7～2021/10	PF11DA-CV-26-AM				○	–	–	–	–	–	パッケージに同梱 インテリジェントアラウンドビュー対応	○	○	–	–	ドリンクホルダーに干渉する可能性があります。 ボディ幅ワイドの車両を除く
	NV350キャラバン		2017/7～2021/10	KTX-XF11-CV-26-AM				○	下段	手前	-15mm	–	–	インテリジェントアラウンドビュー変換ユニットがキットに同梱されています。	○	–	–	–	ドリンクホルダーに干渉する可能性があります。 ボディ幅ワイドの車両を除く
	セレナ（C28系）	C28系	2022/12～現在	KTX-XF11-SE-28-AM ナビ本体同梱の スペーサークッション ※1				○	下段	手前	-30mm	○	KTX-N405R	インテリジェントアラウンドビュー 用変換ケーブルを同梱	○	○	○	–	
	セレナ（C27系）	C27/GC27/GNC27 GFC27/GFNC27	2016/8～現在	KCE-GPH16 EJC-027N	–	EFK-026N	EVC-4002	○	下段	手前	-30mm	○	KTX-G601R	–	○	○	HCE-C1000D HCE-C2000RD	–	ディスプレイ上端がエアコン吹き出し口に干渉します。
	セレナ（C26系）	C26/HC26/NC26 HFC26/FNC26	2010/11～2016/8	KCE-GPH16 EJC-026N	EJC-023N	EFK-026N	EVC-4002	○	下段	手前	-15mm	○	KTX-G601R	–	○	○	HCE-C1000D HCE-C2000RD	–	ディスプレイ上端がエアコン吹き出し口に干渉します。
	ルークス	B44A/B45A B47A/B48A	2023/6～現在	KTX-XF11-DM-30-AM				○	下段	手前	-15mm	○	○	取付けキットに同梱	○	○	–	–	オリジナルナビ取付けパッケージ装着車 マルチアラウンドモニター装着車
	ルークス	B44A/B45A B47A/B48A	2020/3～2023/6	KCE-GPH16 EJC-027N	–	EFK-026N	EVC-4002	○	下段	手前	-15mm	未確認	–	–	○	–	–	–	
	デイズルークス	B21A	2016/12～2020/2	KCE-GPH16	EST-201N			○	下段	手前	0mm	–	–	–	–	–	–	–	

New ディスプレイオーディオ Zシリーズ

DAF11Z（11型）フローティングビッグ DA　装着可能車種一覧

2025年4月17日時点

＜取付時の注意点＞
・DAF11Zは、電源ケーブルが同梱されておりません。アルパイン製取付けキット、配線キットには電源ケーブルが同梱されております。
　本適合案内で紹介している「ENDY」様のキットや、市販の取付けキットを用いて取付ける場合は、別売の電源ケーブル(KCE-GPH16)が必要となります。
　※DA7Zには電源ケーブルが同梱されております。
・DAF11Z、DAF9Zは本体部分が１DINサイズの為、市販の１DINポケット（ENDY様 EGB-100）を取付けし開口部を塞ぐことをお勧めいたします。
・車両のオーディオ開口部がフインチ（180㎜幅）もしくはフインチワイド（200㎜幅）の車両へ取り付ける場合の適合情報となります。
　メーカーオプション/ディーラーオプションや市販メーカー製のナビゲーションやオーディオで画面サイズが上記以外の製品が装着されている場合、別途純正部品等が必要になる場合があります。
・取付推奨位置については、あくまでも一例となります。着座位置や体格に合わせて調整を行って下さい。
・ステアリングリモコンの接続については取付けキットの取扱説明書をご確認お願いいたします。設定については、ディスプレイオーディオ本体の取り扱い説明書に記載されています（KTX-G601Rでの接続は除く）。
　設定を行わないと、ステアリングリモコンが正しく動作しません。
＜下記の場合は取付できません＞
• ハンドル操作や各種レバー（シフトレバーやワイパーレバー、ウインカーレバーなど）操作の妨げになる場合
• エアバッグ動作の妨げになる場合
• ハザードスイッチの操作の著しい妨げになる場合
• その他各種操作スイッチ類の識別や操作の妨げになる場合
• 各種メータ類や警告灯などの確認の妨げになる場合
• 車両装備（スイッチやパネルなど）に干渉する場合
・ディスプレイオーディオの取付けキット、一部変換キットについては、「ENDY」様のキットを使用いたします。「ENDY」様のキットについての詳細は下記ホームページを参照お願い致します。
　適合表中でのENDY」様のキットについては、赤字にて表示いたします。
ディスプレイオーディオ取付けキットはコチラ　http://www.endy-toko.jp/download/pdf/car_compo_endy.pdf
純正カメラ接続キットはコチラ　http://www.endy-toko.jp/download/pdf/backcamera.pdf

【ディスプレイユニット前後位置】

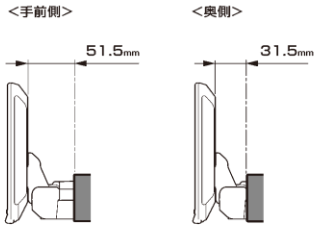

【ディスプレイユニット上下位置】

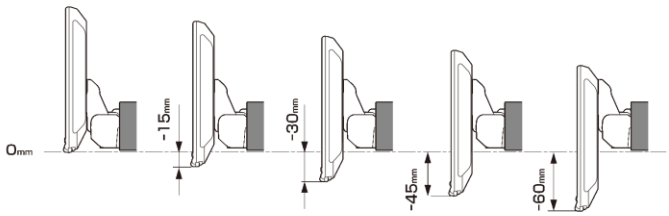

【寸法図】

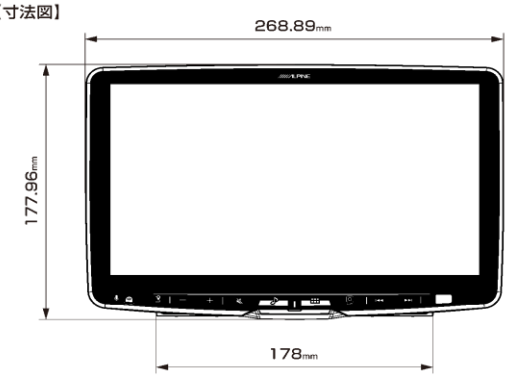

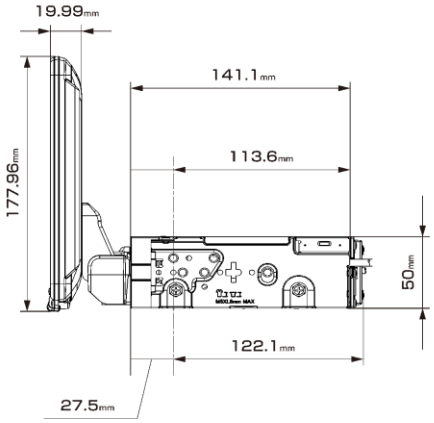

適合表中グレーになっている車種は適合不可となります。
赤字　＝　ENDY様　のキットとなります

メーカー	車両名称	車両型式	車両年式	取付けキット 電源ケーブル	取付けキット 車速パーキングケーブル	取付けキット パネル	取付けキット ラジオアンテナ変換	適合可否	取付推奨位置 装着位置	取付推奨位置 前後位置	取付推奨位置 ディスプレイ高さ	ステアリングリモコン対応	オプション ステアリングリモコン変換	オプション 純正リアカメラ変換	車種専用データ ※ホームページからダウンロードが必要です。 オープニング画像	車種専用データ サウンドデータ	車種専用データ カメラガイド線対応モデル	車種専用データ ステアリング連動舵角線対応モデル	注意事項
ミニバン	アウトランダー/アウトランダーPHEV	GF7W/8W GG2W/3W	2019/9～2021/12	KTX-XF11-OU-78-L-AM キットに同梱されているインターフェースボックス（IFB-N200）は使用いたしません				○	上段	手前	-30mm	○	KTX-G501R※	マルチアラウンドモニター車向けキットが同梱	–	–	–	–	※ステアリングリモコンは2019/9～2021/12の車両に適合。2021/12以降の車両は未調査となります。
	エクリプスクロス ガソリン	5BA-GK1W	2020/12～2023/12	KCE-GPH16 EJC-054M	–	–	–	○	下段	手前	-15mm	○	KTX-G501R	–	○	○	HCE-C2000RD	–	取付にはオーディオ用取付ブラケットが必要になります。
	エクリプスクロス PHEV	5LA-GL3W	2020/12～2023/12	KCE-GPH16 EJC-054M	–	–	–	○	下段	手前	-15mm	○	KTX-G501R	–	○	○	HCE-C2000RD	–	取付にはオーディオ用取付ブラケットが必要になります。
	エクリプスクロス	GK1W	2018/3～2020/12	KCE-GPH16 EJC-054M	–	–	–	○	下段	手前	-15mm	○	KTX-G501R	–	○	○	HCE-C2000RD	–	取付にはオーディオ用取付ブラケットが必要になります。
	デリカD:5 MC後ディーゼル	3DA-CV1W	2019/2～現在	KTX-XF11-D5-1-L			–	○	下段	手前	-30mm	○	取付けキットに同梱	KTX-T01-AR-DA ※	○	○	–	–	オリジナルナビ取付けパッケージ装着車 ※マルチアラウンドモニターをディスプレイオーディオに接続するために使用します。 ※トークスイッチ、受話/終話スイッチは対応していません。 別売のKTX-G601Rを用いて接続すると上記スイッチも使用できます。
	デリカD:5	CV1W	2007/1～2019/1	KCE-GPH16 EJC-054M	–	–	–	×	上段	手前	-60mm	○	KTX-G601R	–	–	–	–	–	取付け時にディスプレイ下部が車両と干渉する為、取付けできません。
	デリカミニ	B34A/B35A B37A/B38A	2023/5～現在	KTX-XF11-DM-30-AM				○	下段	手前	-15mm	○	○	取付けキットに同梱	○	○	–	–	オリジナルナビ取付けパッケージ装着車 マルチアラウンドモニター装着車
	eKスペース	B34A/B35A B37A/B38A	2020/3～現在	KCE-GPH16 EJC-027N	–	EFK-026N	EVC-4002	○	下段	奥	-45mm	–	–	–	○	–	–	–	
	eKクロススペース	B34A/B35A B37A/B38A	2020/3～現在	KCE-GPH16 EJC-027N	–	EFK-026N	EVC-4002	○	下段	奥	-45mm	–	–	–	○	–	–	–	
	ランサーエボリューション	CZ4A/CY4A	2007/10～2015/8	KCE-GPH16 EJC-053M	–	–	–	○	上段	手前	-15mm	–	–	–	○	–	–	–	取付にはオーディオ用取付ブラケットが必要になります。 ディスプレイ上部がエアコン吹き出し口に干渉します。

New ディスプレイオーディオ Zシリーズ

DAF11Z（11型）フローティングビッグ DA　装着可能車種一覧

2025年4月17日時点

＜取付時の注意点＞
・DAF11Zは、電源ケーブルが同梱されておりません。アルパイン製取付けキット、配線キットには電源ケーブルが同梱されております。
　本適合案内で紹介している「ENDY」様のキットや、市販の取付けキットを用いて取付ける場合は、別売の電源ケーブル(KCE-GPH16)が必要となります。
　※DA7Zには電源ケーブルが同梱されております。
・DAF11Z、DAF9Zは本体部分が１DINサイズの為、市販の１DINポケット（ENDY様 EGB-100）を取付けし開口部を塞ぐことをお勧めいたします。
・車両のオーディオ開口部がフィンチ（180㎜幅）もしくはフィンチワイド（200㎜幅）の車両へ取り付ける場合の適合情報となります。
　メーカーオプション/ディーラーオプションや市販メーカー製のナビゲーションやオーディオで画面サイズが上記以外の製品が装着されている場合、別途純正部品等が必要になる場合があります。
・取付推奨位置については、あくまでも一例となります。着座位置や体格に合わせて調整を行って下さい。
・ステアリングリモコンの接続については取付けキットの取扱説明書をご確認お願いいたします。設定については、ディスプレイオーディオ本体の取り扱い説明書に記載されています（KTX-G601Rでの接続は除く）。
　設定を行わないと、ステアリングリモコンが正しく動作しません。
＜下記の場合は取付できません＞
• ハンドル操作や各種レバー（シフトレバーやワイパーレバー、ウインカーレバーなど）操作の妨げになる場合
• エアバッグ動作の妨げになる場合
• ハザードスイッチの操作の著しい妨げになる場合
• その他各種操作スイッチ類の識別や操作の妨げになる場合
• 各種メータ類や警告灯などの確認の妨げになる場合
• 車両装備（スイッチやパネルなど）に干渉する場合
・ディスプレイオーディオの取付けキット、一部変換キットについては、「ENDY」様のキットを使用いたします。「ENDY」様のキットについての詳細は下記ホームページを参照お願い致します。
　適合表中でのENDY」様のキットについては、赤字にて表示いたします。
　ディスプレイオーディオ取付けキットはコチラ　http://www.endy-toko.jp/download/pdf/car_compo_endy.pdf
　純正カメラ接続キットはコチラ　http://www.endy-toko.jp/download/pdf/backcamera.pdf

【ディスプレイユニット前後位置】

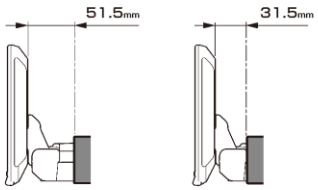

【ディスプレイユニット上下位置】

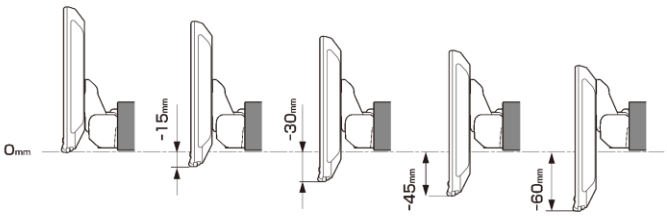

【寸法図】

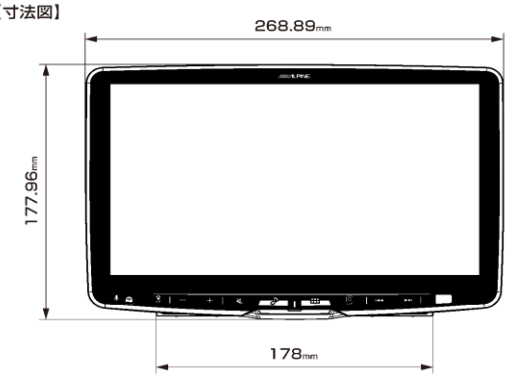

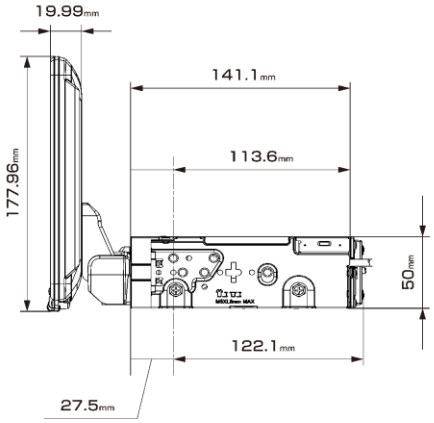

適合表中グレーになっている車種は適合不可となります。
赤字 ＝ ENDY様 のキットとなります

メーカー	車両名称	車両型式	車両年式	取付けキット 電源ケーブル	取付けキット 車速パーキングパーツ	取付けキット パネル	取付けキット ラジオアンテナ変換	適合可否	取付推奨位置 装着位置	取付推奨位置 前後位置	取付推奨位置 ディスプレイ高さ	ステアリングリモコン対応	オプション ステアリングリモコン変換	オプション 純正リアカメラ変換	車種専用データ ※ホームページからダウンロードが必要です。 オープニング画像	車種専用データ サウンドデータ	車種専用データ カメラガイド線対応モデル	車種専用データ ステアリング連動舵角線対応モデル	注意事項
ホンダ	ヴェゼル（RV系）	6AA-RV5	2021/4～2024/4	KTX-XF11-VZ-RU ※キット同梱のCAN接続ケーブルは使用いたしません。				○	下段	手前	-15mm	－	－	HCE-C03VC※3	○	－	－	－	取付けには純正のオーディオパネル、ブラケットが必要になります。 純正ステアリングスイッチ、ステアリングリモコンは使用できません。
	ヴェゼル（RU系）	RU	2013/12～2021/4	KTX-XF11-VZ-RU				○	下段	奥	0mm	○	取付けキットに同梱	HCE-C03VC※3	○	○	純正バックカメラ HCE-C1000D HCE-C2000RD	純正バックカメラ HCE-C1000D HCE-C2000RD	取付けには純正のオーディオパネル、ブラケットが必要になります。 取付キットのブラケットの位置決め用の凸部が干渉するため切除必要です。 バーキング/リバース線はエレクタブ接続になります。
	N-BOX	JF5/6	2023/10～現在	KTX-XF11-NB-56－NR				○	下段	手前	-15mm	○	取付けキットに同梱	取付けキットに同梱	○	－	純正バックカメラ	純正バックカメラ	ホンダ純正ナビ装着スペシャルパッケージ装着車対応
	N-BOX	JF3/4	2020/12～2023/10	KWX-H001DA		－	－	○	－	－	－	○	取付けキットに同梱	HCE-C03VC※3	－	－	－	－	シートポジションによっては前方視界を妨げる可能性があります。 バーキング/リバース線はエレクタブ接続になります。 ステアリングスイッチのON/OFFフック、TALKは使用できません。 装着車メーカー純正のナビゲーション取付金具や市販の取り付けキットを別途ご用意ください。
	N-BOX	JF3/4	2017/9～2020/12	KWX-H001DA		－	－	○	－	－	－	○	取付けキットに同梱	HCE-C03VC※3	○	○	純正バックカメラ	純正バックカメラ	シートポジションによっては前方視界を妨げる可能性があります。 バーキング/リバース線はエレクタブ接続になります。 ステアリングスイッチのON/OFFフック、TALKは使用できません。 装着車メーカー純正のナビゲーション取付金具や市販の取り付けキットを別途ご用意ください。
	N-BOX	JF1/2	2011/12～2017/8	KWX-H001DA		EST-304H	－	○	－	－	－	○	取付けキットに同梱	HCE-C03VC※3	○	○	純正バックカメラ HCE-C1000D HCE-C2000RD	純正バックカメラ HCE-C1000D HCE-C2000RD	シートポジションによっては前方視界を妨げる可能性があります。 バーキング/リバース線はエレクタブ接続になります。 ステアリングスイッチのON/OFFフック、TALKは使用できません。 装着車メーカー純正のナビゲーション取付金具や市販の取り付けキットを別途ご用意ください。
	N-ONE	JG1/2	2015/7～2020/4	KCE-GPH16 EJC-035H	－	EFK-031H	EVC-4602	×	－	－	－	－	－	－	－	－	－	－	前方視界を妨げるため、取付けが不可となります。 ワイドレンズ・ディスプレイの開閉ができませんあります。。
	N-VAN	JJ1/2	2018/7～2024/4	KWX-H001DA		－	－	○	下段	手前	-30mm	○	取付けキットに同梱	HCE-C03VC※3	○	－	－	－	KWX-H001DAはBluetooth接続機能はありません。 取付けブラケット/パネルは同梱してあります。 取付けには純正ブラケットや、市販の取付けキットを別途ご用意ください。 バーキング/リバース線はエレクタブ接続になります。 ステアリングスイッチのON/OFFフック、TALKは使用できません。
	オデッセイハイブリッド	RC4	2016/2～2017/11	KWX-H001DA		－	－	○	下段	奥	0mm	○	取付けキットに同梱	HCE-C03VC※3	○	○	純正バックカメラ	純正バックカメラ	KWX-H001DAは取付け用配線キットとなります。 取付けブラケット/パネルは同梱してあります。 取付けには純正ブラケットや、市販の取付けキットを別途ご用意ください。
	オデッセイ	RC1/2	2013/11～2017/11	KWX-H001DA		－	－	○	下段	奥	0mm	○	取付けキットに同梱	HCE-C03VC※3	○	○	純正バックカメラ	純正バックカメラ	KWX-H001DAは取付け用配線キットとなります。 取付けブラケット/パネルは同梱してあります。 取付けには純正ブラケットや、市販の取付けキットを別途ご用意ください。
	シビック /シビック ハッチバック	FC1/FK7/FK8	2017/9～2019/12	KCE-GPH16 EJC-035H	－	EFK-031H	EVC-4602	○	下段	手前	-15mm	－	－	EVC-931H KWX-G003※2	○	－	－	－	バザードスイッチが押しにくくなります。
	ステップワゴン	RP1/RP2 RP3/RP4/RP5	2017/9～2022/5	KWX-H001DA		－	－	○	下段	手前	-15mm	○	取付けキットに同梱	HCE-C03VC※3	○	○	純正バックカメラ HCE-C1000D HCE-C2000RD	純正バックカメラ HCE-C1000D HCE-C2000RD	KWX-H001DAは取付け用配線キットとなります。 取付けブラケット/パネルは同梱してあります。 取付けには純正ブラケットや、市販の取付けキットを別途ご用意ください。 ステアリングスイッチのON/OFFフック、TALKは使用できません。
	ステップワゴン	RP1/RP2 RP3/RP4	2015/4～2017/8	KWX-H001DA		－	－	○	下段	手前	-15mm	○	取付けキットに同梱	HCE-C03VC※3	○	○	純正バックカメラ HCE-C1000D HCE-C2000RD	純正バックカメラ HCE-C1000D HCE-C2000RD	KWX-H001DAは取付け用配線キットとなります。 取付けブラケット/パネルは同梱してあります。 取付けには純正ブラケットや、市販の取付けキットを別途ご用意ください。 ステアリングスイッチのON/OFFフック、TALKは使用できません。
	フリード	GB5/GB6/GB7/GB8	2016/9～2024/6	KWX-H001DA		EFK-031H	EJC-330H	○	下段	奥	0mm	○	取付けキットに同梱	HCE-C03VC※3	－	－	純正バックカメラ	純正バックカメラ	KWX-H001DAは取付け用配線キットとなります。 取付けブラケット/パネルは同梱してあります。 取付けには純正ブラケットや、市販の取付けキットを別途ご用意ください。 ステアリングスイッチのON/OFFフック、TALKは使用できません。
	フィット	GR1/GR2/GR3/GR4 GR5/GR6/GR7/GR8	2020/2～現在	KCE-GPH16	－	EST-310H		○	下段	手前	-15mm	－	－	－	○	－	－	－	オーディオレス車の場合、ディーラーオプションのT取付アタッチメント」が必要になります。
	ディスプレイオーディオ本体 + パーフェクトフィットキット + LEDビルトインUSB/HDMI接続ユニット パッケージ																		
	W-RV	DG5	2024/3～現在	PF11DA-WRV-5-NR				○	－	－	－	○	パッケージに同梱	パッケージに同梱	○	○	○ 純正バックカメラ対応	－	ステアリングスイッチのON/OFFフック、TALKは使用できません。
	フィット	GK	2013/9～2020/2	KCE-GPH16		EST-302H		×	下段	手前	-60mm	○	KTX-G501R	－	○	－	－	－	取付け時にディスプレイ下部が車両と干渉する為、取付けできません。
	ライフ	JB5/JB6JB7/JB8	2003/9～2008/11	KCE-GPH16		EST-307H		×	－	－	－	－	－	－	○	－	－	－	バザードスイッチ、エアコン吹き出し口を塞ぎます。

New ディスプレイオーディオ Zシリーズ

DAF11Z（11型）フローティングビッグ DA　装着可能車種一覧

2025年4月17日時点

＜取付時の注意点＞
・DAF11Zは、電源ケーブルが同梱されておりません。アルパイン製取付けキット、配線キットには電源ケーブルが同梱されております。
　本適合案内で紹介している「ENDY」様のキットや、市販の取付けキットを用いて取付ける場合は、別売の電源ケーブル(KCE-GPH16)が必要となります。
　※DA7Zには電源ケーブルが同梱されております。
・DAF11Z、DAF9Zは本体部分が１DINサイズの為、市販の１DINポケット（ENDY様 EGB-100）を取付けし開口部を塞ぐことをお勧めいたします。
・車両のオーディオ開口部がフィンチ（180㎜幅）もしくはフィンチワイド（200㎜幅）の車両へ取り付ける場合の適合情報となります。
　メーカーオプション/ディーラーオプションや市販メーカー製のナビゲーションやオーディオで画面サイズが上記以外の製品が装着されている場合、別途純正部品等が必要になる場合があります。
・取付推奨位置については、あくまでも一例となります。着座位置や体格に合わせて調整を行って下さい。
・ステアリングリモコンの接続については取付けキットの取扱説明書をご確認お願いいたします。設定については、ディスプレイオーディオ本体の取り扱い説明書に記載されています（KTX-G601Rでの接続は除く）。
　設定を行わないと、ステアリングリモコンが正しく動作しません。
＜下記の場合は取付できません＞
• ハンドル操作や各種レバー（シフトレバーやワイパーレバー、ウインカーレバーなど）操作の妨げになる場合
• エアバッグ動作の妨げになる場合
• ハザードスイッチの操作の著しい妨げになる場合
• その他各種操作スイッチ類の識別や操作の妨げになる場合
• 各種メータ類や警告灯などの確認の妨げになる場合
• 車両装備（スイッチやパネルなど）に干渉する場合
•ディスプレイオーディオの取付けキット、一部変換キットについては、「ENDY」様のキットを使用いたします。「ENDY」様のキットについての詳細は下記ホームページを参照お願い致します。
　適合表中でのENDY」様のキットについては、赤字にて表示いたします。
ディスプレイオーディオ取付けキットはコチラ　http://www.endy-toko.jp/download/pdf/car_compo_endy.pdf
純正カメラ接続キットはコチラ　http://www.endy-toko.jp/download/pdf/backcamera.pdf

【ディスプレイユニット前後位置】

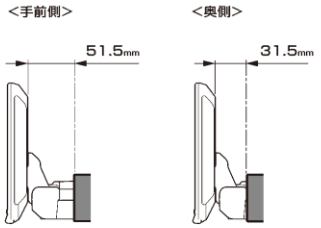

【ディスプレイユニット上下位置】

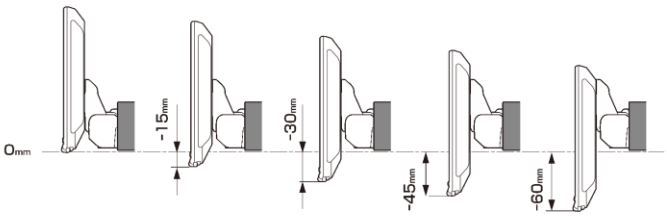

【寸法図】

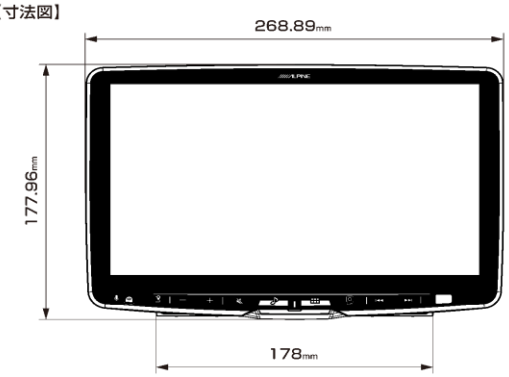

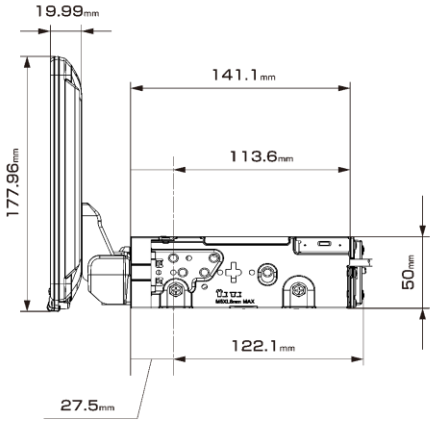

適合表中グレーになっている車種は適合不可となります。
赤字　＝　ENDY様　のキットとなります

メーカー	車両名称	車両型式	車両年式	取付キット				適合可否	取付推奨位置			ステアリングリモコン対応	オプション		車種専用データ ※ホームページからダウンロードが必要です。				注意事項
				電源ｹｰﾌﾞﾙ	車速ﾊﾟｰｷﾝｸﾞｽｲｯﾁ	パネル	ﾗｼﾞｵｱﾝﾃﾅ変換		装着位置	前後位置	ﾃﾞｨｽﾌﾟﾚｲ高さ		ｽﾃｱﾘﾝｸﾞﾘﾓｺﾝ変換	純正ﾘｱｶﾒﾗ変換	オープニング画像	サウンドデータ	カメラガイド線対応モデル	ステアリング連動舵角線対応モデル	
スズキ	アルトワークス	DBA-HA36S	2006/12～現在	–	–	–	–	×	–	–	–	–	–	–	○	–	–	–	ディスプレイがシフトレバーに干渉する為、取付不可となります。。
	エブリイワゴン	DA17	2015/2～2019/6	–	–	–	–	×	–	–	–	–	–	–	–	–	–	–	モニター背面がパネル上部に干渉するため取付けできません。
	ジムニー	JB64	2018/7～現在	KTX-7W-JI-64		KTX-F200DA	取付けキットに同梱	○	下段	手前	-15mm	○	取付けキットに同梱	–	○	○	HCE-C1000D HCE-C2000RD	HCE-C1000D HCE-C2000RD	純正のインナオーディオパネル、取り付けブラケットが必要になります。
	ジムニーシエラ	JB74	2018/7～現在	KTX-7W-JI-64		KTX-F200DA	取付けキットに同梱	○	下段	手前	-15mm	○	取付けキットに同梱	–	○	○	HCE-C1000D HCE-C2000RD	HCE-C1000D HCE-C2000RD	純正のインナオーディオパネル、取り付けブラケットが必要になります。
	ジムニーノマド	JC74	2025/4～現在	KTX-7W-JI-64		KTX-F200DA	取付けキットに同梱	○	下段	手前	-15mm	○	取付けキットに同梱	–	○	○	HCE-C1000D HCE-C2000RD	HCE-C1000D HCE-C2000RD	純正のインナオーディオパネル、取り付けブラケットが必要になります。
	スイフト	ZC13S/ZC43S ZC53S/ZC83S ZD53S/ZD83S	2017/1～2023/11	KCE-GPH16 EJC-032H	EJC-310T	EFK-026N	EVC-3802	○	下段	奥	0mm	○	KTX-G501R	–	–	–	–	–	
	スイフト	ZC72S/ZD72S	2010/8～2016/12	KCE-GPH16 EJC-032H	EJC-310T	EFK-081S	EVC-3802	○	上段	手前	-30mm	–	–	–	–	–	–	–	
	ハスラー	MR52S/92S	2020/1～2024/5	KCE-GPH16	EST-801S※			○	下段	手前	-0mm	○	KTX-G501R	–	○	–	–	–	ステアリングリモコン接続時Talkスイッチは使用できません。
	ハスラー	MR31S/MR41S	2013/12～2020/1	KCE-GPH16	EST-801S※			○	下段	手前	0mm	○	KTX-G501R	–	○	–	–	–	ステアリングリモコン接続時Talkスイッチは使用できません。 ※ワイドパネル付車はEFK-026Nが必要となります。
	ワゴンR	MH55S	2017/2～現在	KCE-GPH16 EJC-082S	EJC-310T	EFK-026N	–	○	下段	手前	-15mm	○	KTX-G501R	–	–	–	–	–	メーターパネルが隠れます。
	ワゴンR	MH21S	2003/9～2008/9	KCE-GPH16	EST-801S			○	下段	手前	-15mm	○	KTX-G501R	–	–	–	–	–	
スバル	インプレッサ	GD9/GDA/GDB	2000/8～2007/6	KCE-GPH16 EJC-061F	EJC-360F	–	EVC-4405	○	上段	手前	-15mm	–	–	–	–	–	–	–	ディスプレイ上部がエアコン吹き出し口に干渉します。
	フォレスター	SJ5/SJG	2015/10～2018/7	KCE-GPH16 EJC-062F	EJC-360F	–	EVC-4405	×	–	–	–	–	–	–	○	–	–	–	ワイパーレバーに接触するため適合不可になります。
	レヴォーグ	VM4/VMG	2017/8～2020/10	KCE-GPH16 EJC-062F	EJC-310T	–	EVC-4405	○	下段	手前	-15mm	–	KTX-G601R	–	○	–	–	–	ハザードスイッチが隠れるため、押しにくくなります。
	レヴォーグ	VM4/VMG	2014/6～2017/8	KCE-GPH16 EJC-062F	EJC-360F	–	EVC-4405	○	下段	手前	-15mm	-	–	–	○	–	–	–	ハザードスイッチが隠れるため、押しにくくなります。
	レガシィB4	BMM/BMG/BM9	2009/5～2014/10	KCE-GPH16 EJC-062F	EJC-360F	–	EVC-4405	○	上段	手前	0mm	-	–	–	○	–	–	–	
	BRZ	ZC6	2012/3～2021/7	KCE-GPH16	EST-111T			○	下段	手前	-15mm	–	–	KWX-Y300NR※	○	–	–	–	純正オーディオブラケットの位置決め用の凸部が干渉するため切除必要です。 ※ナビレディ車の場合純正リアカメラの接続に使用できます。
	XV	GT	2017/5～2020/10	KCE-GPH16 EJC-063F	EJC-310T	–	EVC-5305	○	下段	奥	0mm	-	–	–	–	–	–	–	

New ディスプレイオーディオ Zシリーズ

DAF11Z（11型）フローティングビッグ DA　装着可能車種一覧

2025年4月17日時点

＜取付時の注意点＞
・DAF11Zは、電源ケーブルが同梱されておりません。アルパイン製取付けキット、配線キットには電源ケーブルが同梱されております。
　本適合案内で紹介している「ENDY」様のキットや、市販の取付けキットを用いて取付ける場合は、別売の電源ケーブル(KCE-GPH16)が必要となります。
　※DA7Zには電源ケーブルが同梱されております。
・DAF11Z、DAF9Zは本体部分が１DINサイズの為、市販の１DINポケット（ENDY様 EGB-100）を取付けし開口部を塞ぐことをお勧めいたします。
・車両のオーディオ開口部がフインチ（180㎜幅）もしくはフインチワイド（200㎜幅）の車両へ取り付ける場合の適合情報となります。
　メーカーオプション/ディーラーオプションや市販メーカー製のナビゲーションやオーディオで画面サイズが上記以外の製品が装着されている場合、別途純正部品等が必要になる場合があります。
・取付推奨位置については、あくまでも一例となります。着座位置や体格に合わせて調整を行って下さい。
・ステアリングリモコンの接続については取付けキットの取扱説明書をご確認お願いいたします。設定については、ディスプレイオーディオ本体の取り扱い説明書に記載されています（KTX-G601Rでの接続は除く）。
　設定を行わないと、ステアリングリモコンが正しく動作しません。
＜下記の場合は取付できません＞
• ハンドル操作や各種レバー（シフトレバーやワイパーレバー、ウインカーレバーなど）操作の妨げになる場合
• エアバッグ動作の妨げになる場合
• ハザードスイッチの操作の著しい妨げになる場合
• その他各種操作スイッチ類の識別や操作の妨げになる場合
• 各種メータ類や警告灯などの確認の妨げになる場合
• 車両装備（スイッチやパネルなど）に干渉する場合
・ディスプレイオーディオの取付けキット、一部変換キットについては、「ENDY」様のキットを使用いたします。「ENDY」様のキットについての詳細は下記ホームページを参照お願い致します。
　適合表中でのENDY」様のキットについては、赤字にて表示いたします。
ディスプレイオーディオ取付けキットはコチラ　http://www.endy-toko.jp/download/pdf/car_compo_endy.pdf
純正カメラ接続キットはコチラ　http://www.endy-toko.jp/download/pdf/backcamera.pdf

【ディスプレイユニット前後位置】

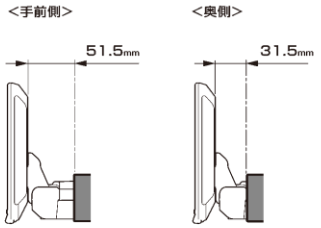

【ディスプレイユニット上下位置】

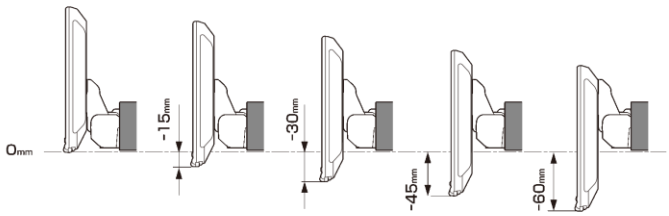

【寸法図】

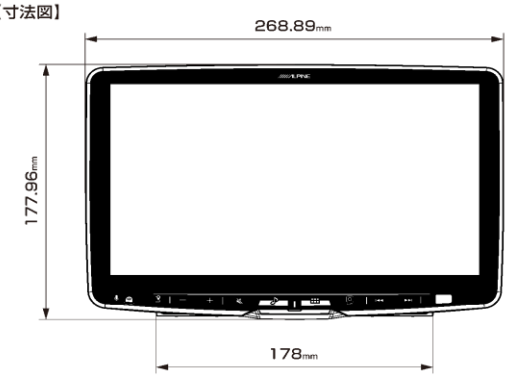

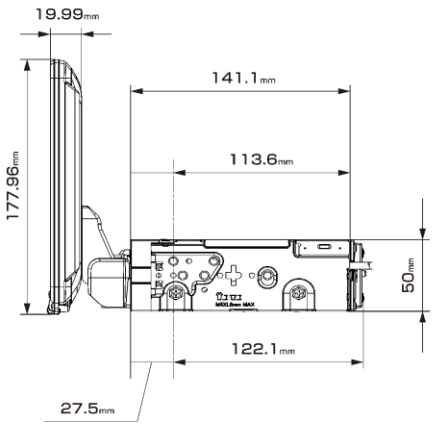

適合表中グレーになっている車種は適合不可となります。
赤字　＝　ENDY様　のキットとなります

メーカー	車両名称	車両型式	車両年式	取付けキット				適合可否	取付推奨位置			ステアリングリモコン対応	オプション		車種専用データ ※ホームページからダウンロードが必要です。				注意事項
				電源ｹｰﾌﾞﾙ	車速ﾊﾟｰｷﾝｸﾞｹｰﾌﾞﾙ	パネル	ﾗｼﾞｵｱﾝﾃﾅ変換		装着位置	前後位置	ﾃﾞｨｽﾌﾟﾚｲ高さ		ｽﾃｱﾘﾝｸﾞﾘﾓｺﾝ変換	純正リアカメラ変換	オープニング画像	サウンドデータ	カメラガイド線対応モデル	ステアリング連動舵角線対応モデル	
ダイハツ	ウェイク	LA700A/LA710A	2014/11～現在	KCE-GPH16	EST-110T		–	○	下段	奥	−30mm	○	KTX-G501R	–	○	–	–	–	純正部品のオーディオブラケットが必要です。 メーターの一部が隠れます。 200mmパネルは一部切除する必要があります。
	タント	LA600S/LA610S	2013/10～2019/7	KCE-GPH16	EST-100D			×	下段	手前	0mm	○	KTX-G501R	–	○	–	–	–	メーターパネルが隠れる為、適合いたしません。
	タント	LA650S/LA660S	2019/7～現在	KCE-GPH16	EVC-911DS	EST-101D	–	○	下段	手前	-30mm	○	KTX-G501R	–	○	–	–	–	
	トール	M900A/M910A	2016/11～現在	KCE-GPH16	EST-110T		–	×	下段	手前	-15mm	○	KTX-G501R※	EVC-910DS ※1 KWX-G003 ※2	○	○	純正バックカメラ HCE-C1000D HCE-C2000RD	–	インフォメーションディスプレイが隠れる/ワイパーレバーとディスプレイが接触するため適合不可になります。
	ミラ ココア	L675S/L685S	2009/8～2018/2	KCE-GPH16	EST-110T		–	○	下段	手前	0mm	○	KTX-G501R	–	–	–	–	–	純正部品のオーディオブラケットが必要です。
	ミラ イース	LA300S/LA310S	2011/9～2015/5	KCE-GPH16	EST-110T		–	×	–	–	–	○	KTX-G501R	–	–	–	–	–	エアコン吹き出し口を塞ぎます。
	ムーブキャンバス	LA800S/LA810S	2016/9～2022/7	–	–	–	–	×	–	–	–	○	KTX-G501R	–	○	–	–	–	ワイパーレーバーに接触するため適合不可になります。
	ロッキー	A200S/A210S	2019/11～現在	KTX-X9-RZ-200-NR※		純正部品のフインチモデル専用スペーサー（DB606～B1050） KTX-SP200DA	取付けキットに同梱	×	下段	手前	-15mm	○	KTX-G501R	取付キットに同梱	○	○	純正バックカメラ	純正バックカメラ	前方視界不良のため適合不可になります。
	キャスト	LA250S/LA260S	2015/9～現在	KCE-GPH16	EST-110T		–	×	–	–	–	○	KTX-G501R	–	○	–	–	–	前方視界不良のため適合不可になります。 純正部品のオーディオブラケットが必要です。
	コペン	LA400K	2014/6～現在	KCE-GPH16	EST-110T		–	×	–	–	–	○	KTX-G501R	–	○	–	–	–	パネル装着時に、ディスプレイオーディオ本体に干渉するため適合不可になります。

※1　純正リアカメラ画像はリバースON時のみ表示できます（カメラモードでは映りません）
※2　ENDY製の純正リアカメラ変換キットをディスプレイオーディオ（Zシリーズ）へ接続する場合に必要となる変換アダプタとなります。
※3　純正リアカメラ変換（HCE-C03VC)は、メーカーオプションのナビ装着用スペシャルパッケージ付車の純正リアワイドカメラに接続できます。マルチビューカメラシステム装着車には対応しておりません。

New ディスプレイオーディオ Zシリーズ

DAF9Z（9型）フローティングビッグ DA　装着可能車種一覧

2025年4月17日時点

＜取付時の注意点＞

・DAF9Zは、電源ケーブルが同梱されておりません。アルパイン製取付キット、配線キットには電源ケーブルが同梱されております。
本適合案内で紹介している「ENDY」様のキットや、市販の取付けキットを用いて取付ける場合は、別売の電源ケーブル(KCE-GPH16)が必要となります。
※DA7Zには電源ケーブルが同梱されております。

・DAF11Z、DAF9Zは本体部分が１DINサイズの為、市販の１DINポケット（ENDY様 EGB-100）を取付け、開口部を塞ぐことをお勧めいたします。

・車両のオーディオ開口部がインチ（180㎜幅）もしくは7インチワイド（200㎜幅）の車両へ取り付ける場合の適合情報となります。
メーカーオプション/ディーラーオプションや市販メーカー製のナビゲーションやオーディオで画面サイズが上記以外の製品が装着されている場合、別途純正部品等が必要になる場合があります。

・取付推奨位置については、あくまでも一例となります。着座位置や体格に合わせて調整を行って下さい。

・ステアリングリモコンの接続については取付けキットの取扱説明書をご確認お願いいたします。設定については、ディスプレイオーディオ本体の取り扱い説明書に記載されています（KTX-G601Rでの接続は除く）。
設定を行わないと、ステアリングリモコンが正しく動作しません。

＜下記の場合は取付できません＞

- ハンドル操作や各種レバー（シフトレバーやワイパーレバー、ウインカーレバーなど）操作の妨げになる場合
- エアバッグ動作の妨げになる場合
- ハザードスイッチの操作の著しい妨げになる場合
- その他各種操作スイッチ類の識別や操作の妨げになる場合
- 各種メータ類や警告灯などの確認の妨げになる場合
- 車両装備（スイッチやパネルなど）に干渉する場合

•ディスプレイオーディオの取付けキット、一部変換キットについては、「ENDY」様のキットを使用いたします。「ENDY」様のキットについての詳細は下記ホームページを参照お願い致します。
適合表中での「ENDY」様のキットについては、赤字にて表示いたします。

ディスプレイオーディオ取付けキットはコチラ　http://www.endy-toko.jp/download/pdf/car_compo_endy.pdf

純正カメラ接続キットはコチラ　http://www.endy-toko.jp/download/pdf/backcamera.pdf

【ディスプレイユニット前後位置】

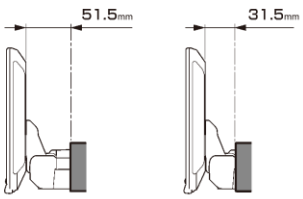

【ディスプレイユニット上下位置】

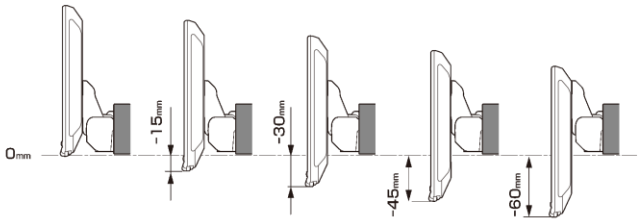

【寸法図】

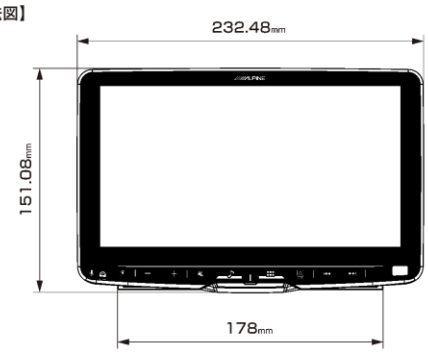

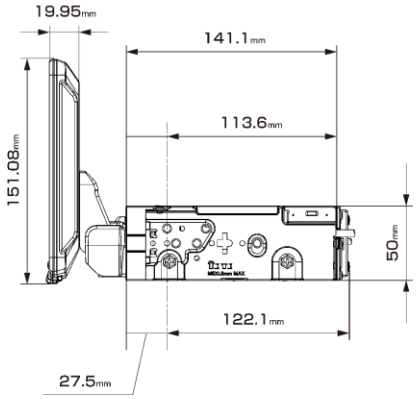

適合表中グレーになっている車種は適合不可となります。
赤字　＝　ENDY様　のキットとなります

メーカー	車両名称	車両型式	車両年式	取付けキット 電源ｹｰﾌﾞﾙ	取付けキット 車速ﾊﾟﾙｽﾊｰﾈｽ	取付けキット パネル	取付けキット ﾗｼﾞｵｱﾝﾃﾅ変換	適合可否	取付推奨位置 装着位置	取付推奨位置 前後位置	取付推奨位置 ﾃﾞｨｽﾌﾟﾚｲ高さ	ステアリングリモコン対応	オプション ｽﾃｱﾘﾝｸﾞﾘﾓｺﾝ変換	オプション 純正ﾘｱｶﾒﾗ変換	車種専用データ ※ホームページからダウンロードが必要です。 オープニング画像	車種専用データ サウンドデータ	車種専用データ カメラガイド線対応モデル	車種専用データ ステアリング連動舵角線対応モデル	注意事項
トヨタ	アクア/アクアX-URBAN ※ナビレディ車	NHP10	2014/12～2017/6	KCE-GPH16	EST-111T			○	上段	手前	-30mm	○	KTX-Y502R	KWX-Y300NR※	－	－	－	－	※ナビレディ車の場合純正リアカメラの接続に使用できます。
	アルファード・ヴェルファイア（30系）	GG2018W/35W AG2018W/35W AY2018W	2015/1～2019/12	KTX-7W-NVE-80※	KTX-SP200DA	取付けキットに同梱		○	下段	手前	-15mm	○	取付けキットに同梱	－	○	○	HCE-C1000D HCE-C2000RD	HCE-C1000D HCE-C2000RD	取付けには別途インチワイド用がパネル必要となります。 ※CANケーブルはSPEを使用します。
	アルファード・ヴェルファイア（20系）	GGH20W/25W ANH20W/25W	2008/5～2015/1	KTX-7W-NVE-80※	KTX-SP200DA	取付けキットに同梱		○	下段	手前	-15mm	○	取付けキットに同梱	－	○	○	HCE-C1000D HCE-C2000RD	－	※同梱のCANケーブルは使用いたしません。
	ヴィッツ	KSP130 NSP130/135 NHP130	2017/1～2020/2	KCE-GPH16	EST-111T			○	下段	手前	-15mm	○	KTX-Y501R	KWX-Y300NR※	○	○	純正バックカメラ	－	純正オーディオブラケットの位置決め用の凸部が干渉するため切除必要です。 純正リアカメラ変換は、パノラミックビューモニター装着車には対応しておりません。 ※ナビレディ車の場合純正リアカメラの接続に使用できます。
	エスティマ	ACR50W/55W AHR20W	2016/6 ～2019/10	KTX-7W-PR-3040	KTX-SP200DA	取付けキットに同梱		○	上段	手前	-15mm	○	取付けキットに同梱	－	○	○	HCE-C1000D HCE-C2000RD	HCE-C1000D HCE-C2000RD	別途インチワイド用パネル必要となります。
	エスティマ/エスティマハイブリッド	50系/20系	2006/1～2016/6	KCE-GPH16	EST-110T		－	○	上段	手前	-15mm	○	KTX-Y501R	－	○	－	－	－	メーター視認に影響あり
	カローラフィールダー	ZRE162G/NZE161G NZE164G/NKE165G	2015/3～現在	KCE-GPH16	EST-111T			○	下段	奥	0mm	○	KTX-Y501R	KWX-Y300NR※	－	－	－	－	ハザードスイッチが隠れるため、押しにくくなります。 ※ナビレディ車の場合純正リアカメラの接続に使用できます。
	C-HR	ZYX11	2016/12～現在	KCE-GPH16	EST-111T			○	下段	手前	-30mm	○	KTX-Y502R	KWX-Y300NR※	○	○	純正バックカメラ HCE-C1000D HCE-C2000RD	－	取付キットのブラケットの位置決め用の凸部が干渉するため切除必要です。 ディスプレイオーディオ付車には取付けできません。 ※ナビレディ車の場合純正リアカメラの接続に使用できます。
	シエンタ	NSP170G/172G NCP175G NHP170G	2015/7～2021/5	KCE-GPH16	EST-111T			○	上段	手前	-45mm	○	KTX-Y502R	KWX-Y300NR※	○	○	純正バックカメラ HCE-C1000D HCE-C2000RD	－	純正オーディオブラケットの位置決め用の凸部が干渉するため切除必要です。 ディスプレイとシフトレバーとの間隔が狭いため手が干渉する場合があります。 純正リアカメラ変換は、パノラミックビューモニター装着車には対応しておりません。 ※ナビレディ車の場合純正リアカメラの接続に使用できます。
	ルーミー	M900A/M910A	2020/9～2024/12	KTX-7W-RO-900-L-NR	EFK-013T ※ネジ穴部をカットし、張りつけて使用	取付けキットに同梱		○	上段	手前	-30mm	○	取付けキットに同梱	※取付けキットに同梱	○	－	－	－	純正リアカメラ変換は、パノラミックビューモニター装着車には対応しておりません インフォメーションディスプレイの一部が隠れます。 ※ナビレディ車の場合純正リアカメラの接続に使用できます。
	タンク・ルーミー	M900A/M910A	2016/11～2020/9	KTX-7W-TR-900-E-NR	EFK-013T ※ネジ穴部をカットし、張りつけて使用	取付けキットに同梱		○	上段	手前	-30mm	○	取付けキットに同梱	※取付けキットに同梱	○	○	純正バックカメラ HCE-C1000D HCE-C2000RD	純正バックカメラ HCE-C1000D HCE-C2000RD	純正リアカメラ変換は、パノラミックビューモニター装着車には対応しておりません インフォメーションディスプレイの一部が隠れます。 ※ナビレディ車の場合純正リアカメラの接続に使用できます。
	ノア・ヴォクシー・エスクァイア（80系）	ZRR80W/85W/ZRR80G/85G ZWR80G ZWR80W/85W	2014/1～2021/12	KTX-7W-NVE-80	KTX-SP200DA	取付けキットに同梱		○	上段	手前	-15mm	○	取付けキットに同梱	－	○	○	HCE-C1000D HCE-C2000RD	HCE-C1000D HCE-C2000RD	純正ステリモ操作はVOL UP/DOWNのみとなります。
	ノア・ヴォクシー（70系）	ZRR70G/ZRR70W ZRR75G/ZRR75W	2007/6～2014/1	KCE-GPH16	EST-110T		－	×	下段	手前	-15mm	○	KTX-Y501R	－	○	○	HCE-C1000D	－	メーター表示部が隠れる為、適合不可となります。
	ノア・ヴォクシー（60系）	AZR65G/AZR60G	2004/8～2007/6	KCE-GPH16	EST-110T		－	○	下段	手前	-15mm	車両設定無し	－	－	○	－	－	－	
	ハイエース/レジアスエース	KDH201V/201K/206V/206K 211K/221K TRH200V/200K/211K/216K 221K/226K GDH201V/201K/206V/206K 211K/221K/226K	2020/9～2024/12	KTX-7W-HI-200 ※KTX-7W-HI-200-NR	KTX-SP200DA	取付けキットに同梱		○	下段	奥	0mm	○	取付けキットに同梱	－ 取付けキットに同梱	○	○	純正カメラ HCE-C1000D HCE-C2000RD	純正カメラ HCE-C1000D HCE-C2000RD ※2017/12 移行の車両のみ対応	2020/5月以降の車両でパノラミックビューモニター装着車については、別売のHCE-V04-HI-PMを使用することで接続可能です。 ※KTX-7W-HI-200-NRはメーカーオプションの自動防眩インナーミラー内蔵バックカメラ装着車向けです。
	ハイエース/レジアスエース	KDH201K/201V 206K/206V TRH200K/200V	2004/8～2013/12	KCE-GPH16	EST-110T		－	×	上段	手前	-60mm	○	KTX-Y501R	－	○	○	HCE-C1000D HCE-C2000RD	－	取付け時にディスプレイ下部と車体が干渉するため取付け不可となります。 純正ステリモ操作はVOL UP/DOWNのみとなります。

New ディスプレイオーディオ Zシリーズ

DAF9Z（9型）フローティングビッグ DA 装着可能車種一覧

2025年4月17日時点

＜取付時の注意点＞

・DAF9Zは、電源ケーブルが同梱されておりません。アルパイン製取付キット、配線キットには電源ケーブルが同梱されております。
本適合案内で紹介している「ENDY」様のキットや、市販の取付けキットを用いて取付ける場合は、別売の電源ケーブル(KCE-GPH16)が必要となります。
※DA7Zには電源ケーブルが同梱されております。

・DAF11Z、DAF9Zは本体部分が１DINサイズの為、市販の１DINポケット（ENDY様 EGB-100）を取付け し開口部を塞ぐことをお勧めいたします。

・車両のオーディオ開口部がインチ（180㎜幅）もしくは7インチワイド（200㎜幅）の車両へ取り付ける場合の適合情報となります。
メーカーオプション/ディーラーオプションや市販メーカー製のナビゲーションやオーディオで画面サイズが上記以外の製品が装着されている場合、別途純正部品等が必要になる場合があります。

・取付推奨位置については、あくまでも一例となります。着座位置や体格に合わせて調整を行って下さい。

・ステアリングリモコンの接続については取付けキットの取扱説明書をご確認お願いいたします。設定については、ディスプレイオーディオ本体の取り扱い説明書に記載されています（KTX-G601Rでの接続は除く）。
設定を行わないと、ステアリングリモコンが正しく動作しません。

＜下記の場合は取付できません＞

- ハンドル操作や各種レバー（シフトレバーやワイパーレバー、ウインカーレバーなど）操作の妨げになる場合
- エアバッグ動作の妨げになる場合
- ハザードスイッチの操作の著しい妨げになる場合
- その他各種操作スイッチ類の識別や操作の妨げになる場合
- 各種メータ類や警告灯などの確認の妨げになる場合
- 車両装備（スイッチやパネルなど）に干渉する場合

・ディスプレイオーディオの取付けキット、一部変換キットについては、「ENDY」様のキットを使用いたします。「ENDY」様のキットについての詳細は下記ホームページを参照お願い致します。
適合表中での「ENDY」様のキットについては、赤字にて表示いたします。

ディスプレイオーディオ取付けキットはコチラ　http://www.endy-toko.jp/download/pdf/car_compo_endy.pdf

純正カメラ接続キットはコチラ　http://www.endy-toko.jp/download/pdf/backcamera.pdf

【ディスプレイユニット前後位置】

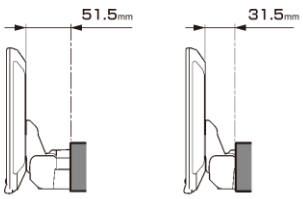

【ディスプレイユニット上下位置】

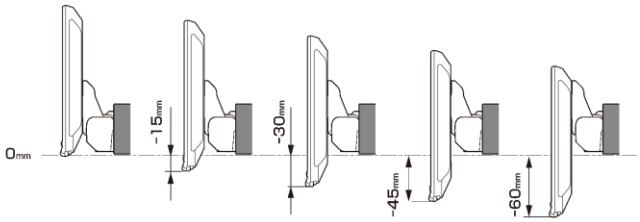

【寸法図】

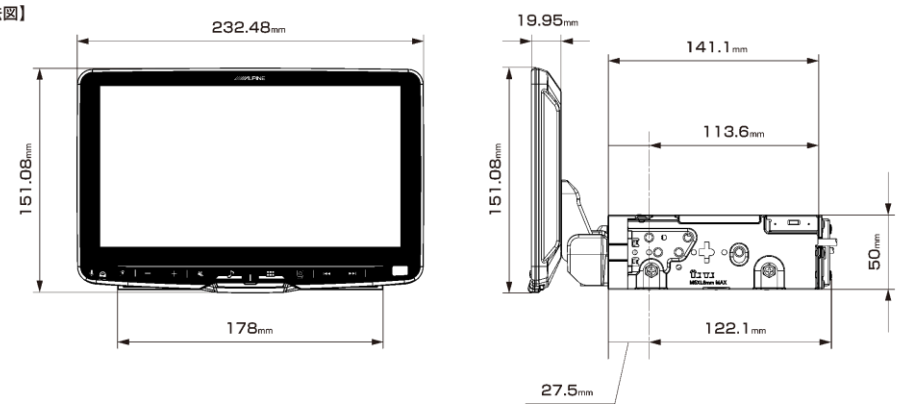

適合表中グレーになっている車種は適合不可となります。
赤字 ＝ ENDY様 のキットとなります

メーカー	車両名称	車両型式	車両年式	取付けキット 電源ｹｰﾌﾞﾙ	取付けキット 車速ﾊﾟﾙｽｹｰﾌﾞﾙ	取付けキット パネル	取付けキット ﾗｼﾞｵｱﾝﾃﾅ変換	適合可否	取付推奨位置 装着位置	取付推奨位置 前後位置	取付推奨位置 ﾃﾞｨｽﾌﾟﾚｲ高さ	ステアリングリモコン対応	オプション ｽﾃｱﾘﾝｸﾞﾘﾓｺﾝ変換	オプション 純正ﾘｱｶﾒﾗ変換	車種専用データ ※ホームページからダウンロードが必要です。 オープニング画像	車種専用データ サウンドデータ	車種専用データ カメラガイド線対応モデル	車種専用データ ステアリング連動絵角線対応モデル	注意事項
トヨタ	ハイラックス	QDF-GUN125	2020/8～2023/9	KTX-XF11-HL-125-NR				○	下段	奥	0㎜	○	取付けキットに同梱	取付けキットに同梱	○	○	純正バックカメラ	純正バックカメラ	※ナビレディ車の場合純正リアカメラの接続に使用できます。 取付け部（200㎜開口部）に隙間があります。 ※純正ディスプレイオーディオ付車は適合不可です。
	ハイラックス	QDF-GUN125	2017/9～2020/8	KTX-XF11-HL-125-NR				○	下段	奥	0㎜	○	取付けキットに同梱	取付けキットに同梱	－	－	－	－	取付け部（200㎜開口部）に隙間があります。 ※純正ディスプレイオーディオ付車は適合不可です。
	GR86	ZN8	2021/10～2024/6	KCE-GPH16 EJC-063F EJC-310T		KTX-SP200DA ※純正フィッティングキット（08606-18030）	純正ラジオアンテナ変換を使用	○	下段	奥	0㎜	○	KTX-G501R	車両設定なし	－	－	－	－	※取付けには純正フィッティングキット（08606-18030）と KTX-SP200DA（200mmスペーサー）をご使用下さい。 ハザードスイッチが隠れる為、押しにくくなります。
	86	ZN6	2012/4～2021/10	KCE-GPH16	EST-111T			○	下段	手前	-15mm	○	KTX-Y502R	KWX-Y300NR※	○	○	HCE-C1000D HCE-C2000RD	－	純正オーディオブラケットの位置決め用の凸部が干渉するため切除必要です。 純正リアカメラ変換は、パノラミックビューモニター装着車には対応しておりません。 ※ナビレディ車の場合純正リアカメラの接続に使用できます。
	ハリアー	ZSU60W/65W AVU65W ASU60W/65W	2017/6～2020/6	KCE-GPH16	EST-111T			○	上段	手前	-30mm	○	KTX-G601R	－	－	－	－	－	ハザードスイッチと時計表示が隠れます。
	ハリアー	ZSU60W/65W AVU65W	2013/12～2017/6	KCE-GPH16	EST-111T			✕	－	－	－	○	KTX-G601R	－	－	－	－	－	上段組み込み時、ハザードスイッチが隠れるため取付けできません。 下段組み込み時取付けネジが２点しか止められない為、適合いたしません。
	プリウス（50系）	ZVW50/51	2015/12～2021/5	KTX-XF11-CH-1050-NR※			取付けキットに同梱	○	下段	手前	-30mm	○	取付けキットに同梱	取付けキットに同梱	○	○	純正バックカメラ HCE-C1000D HCE-C2000RD	純正バックカメラ HCE-C1000D HCE-C2000RD	純正部品のフィンテフワイド化取付用パネルが必要です。 純正リアカメラ変換は、パノラミックビューモニター装着車には対応しておりません。 ステアリング連動に対応しています。 ※ナビレディ車の場合純正リアカメラの接続に使用できます。
	プリウス（30系）	ZVW30	2011/12～2015/12	KTX-7W-PR-3040		KTX-SP200DA	取付けキットに同梱	○	下段	手前	-30mm	○	取付けキットに同梱	－	○	○	HCE-C1000D HCE-C2000RD	HCE-C1000D HCE-C2000RD	純正部品のフィンテフワイド化取付用パネルが必要です。 ステアリング連動カメラガイド線に対応しています。
	プリウスα	ZVW40W/41W	2014/11～2021/3	KTX-7W-PR-3040		KTX-SP200DA	取付けキットに同梱	○	下段	手前	-30mm	○	取付けキットに同梱	－	○	○	HCE-C1000D HCE-C2000RD	HCE-C1000D HCE-C2000RD	
	マークX	GRX130/133/135	2009/10月～2019/	KCE-GPH16	EST-110T	KTX-SP200DA	－	○	下段	奥	-15mm	○	KTX-Y501R	車両設定なし	－	－	－	－	純正フィンテフブラケットが必要になります。
	ライズ	A210A/A200A/A201A/A202A	2019/11～現在	KTX-X9-RZ-200-NR※		純正フィンテモデル専用スペーサー KTX-SP200DA	取付けキットに同梱	○	下段	手前	0mm	○	取付けキットに同梱	取付けキットに同梱	○	○	純正バックカメラ	純正バックカメラ	純正部品のフィンテモデル専用スペーサー（パネル、カバー、ブラケットのセット）（08606-B1050）が必要です。ディスプレイオーディオ付車は取付けできません。 ※取付けキット同梱のパネル/ブラケットは使用しません。 ※パノラミックビューモニター装着車は別売のHCE-V04-RZ-PMを使用することで接続可能です。
	ランドクルーザープラド	3DA-GDJ150W	2017/9～現在	KTX-7W-LP-150		KTX-SP200DA	取付けキットに同梱	○	下段	手前	-15mm	○	取付けキットに同梱	－	○	○	HCE-C1000D HCE-C2000RD	HCE-C1000D HCE-C2000RD	ディスプレイと部がエアコン吹き出し口に若干かかります。
	ランドクルーザープラド	GRJ150W/151W TRJ150w	2009/9～2017/9	KTX-7W-LP-150		KTX-SP200DA	取付けキットに同梱	○	下段	手前	0mm	－	－	－	○	○	HCE-C1000D HCE-C2000RD	HCE-C1000D HCE-C2000RD	
	ランドクルーザー 70	PZJ70/70V/77V/77HV HZJ70/70V/73V/73HV HZJ77V/77HV	1990/4～1994/5	KCE-GPH16 EJC-011T	－	－	－	○	下段	手前	0mm	－	－	－	○	－	－	－	
	RAV4	MXAA52/54 AXAH52/54	2020/8～現在	KTX-７W-RV4-50		KTX-SP200DA	取付けキットに同梱	○ ※純正ディスプレイオーディオ付車装着は除く	下段	奥	0㎜	○	取付けキットに同梱	KWX-Y300NR※	○	○	純正バックカメラ	純正バックカメラ	前方視界不良のため取付けできません。
	RAV4	MXAA52/54 AXAH52/54	2019/4～2020/8	KTX-７W-RV4-50		KTX-SP200DA	取付けキットに同梱	○ ※純正ディスプレイオーディオ付車装着は除く	下段	奥	0㎜	○	取付けキットに同梱	KWX-Y300NR※	○	○	純正バックカメラ	純正バックカメラ	ハザードスイッチが隠れるため、押しにくくなります。 またダッシュボードからディスプレイがはみ出します。 ※ナビレディ車の場合純正リアカメラの接続に使用できます。

New ディスプレイオーディオ Zシリーズ

DAF9Z（9型）フローティングビッグ DA　装着可能車種一覧

2025年4月17日時点

＜取付時の注意点＞
・DAF9Zは、電源ケーブルが同梱されておりません。アルパイン製取付けキット、配線キットには電源ケーブルが同梱されております。
本週合案内で紹介している「ENDY」様のキットや、市販の取付けキットを用いて取付ける場合は、別売の電源ケーブル(KCE-GPH16)が必要となります。
※DA7Zには電源ケーブルが同梱されております。
・DAF11Z、DAF9Zは本体部分が１DINサイズの為、市販の１DINポケット（ENDY様 EGB-100）を取付け、開口部を塞ぐことをお勧めいたします。
・車両のオーディオ開口部がインチ（180㎜幅）もしくは7インチワイド（200㎜幅）の車両へ取り付ける場合の適合情報となります。
メーカーオプション/ディーラーオプションや市販メーカー製のナビゲーションやオーディオで画面サイズが上記以外の製品が装着されている場合、別途純正部品等が必要になる場合があります。
・取付推奨位置については、あくまでも一例となります。着座位置や体格に合わせて調整を行って下さい。
・ステアリングリモコンの接続については取付けキットの取扱説明書をご確認お願いいたします。設定については、ディスプレイオーディオ本体の取り扱い説明書に記載されています（KTX-G601Rでの接続は除く）。
設定を行わないと、ステアリングリモコンが正しく動作しません。
＜下記の場合は取付できません＞
- ハンドル操作や各種レバー（シフトレバーやワイパーレバー、ウインカーレバーなど）操作の妨げになる場合
- エアバッグ動作の妨げになる場合
- ハザードスイッチの操作の著しい妨げになる場合
- その他各種操作スイッチ類の識別や操作の妨げになる場合
- 各種メータ類や警告灯などの確認の妨げになる場合
- 車両装備（スイッチやパネルなど）に干渉する場合

・ディスプレイオーディオの取付けキット、一部変換キットについては、「ENDY」様のキットを使用いたします。「ENDY」様のキットについての詳細は下記ホームページを参照お願い致します。
適合表中での「ENDY」様のキットについては、赤字にて表示いたします。
ディスプレイオーディオ取付けキットはコチラ　http://www.endy-toko.jp/download/pdf/car_compo_endy.pdf
純正カメラ接続キットはコチラ　http://www.endy-toko.jp/download/pdf/backcamera.pdf

【ディスプレイユニット前後位置】

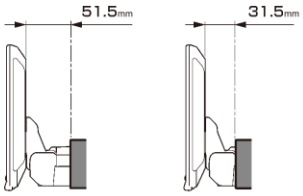

【ディスプレイユニット上下位置】

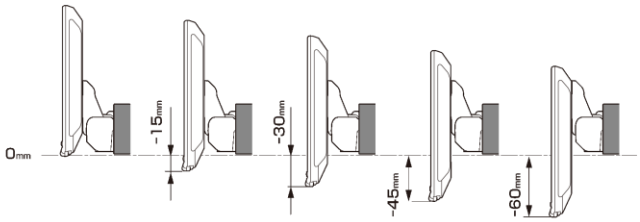

【寸法図】

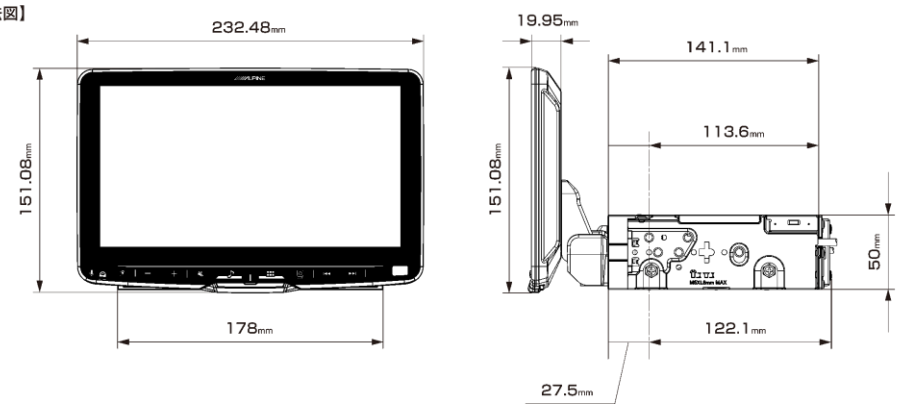

適合表中グレーになっている車種は適合不可となります。
赤字　＝　ENDY様　のキットとなります

メーカー	車両名称	車両型式	車両年式	取付けキット 電源ｹｰﾌﾞﾙ	取付けキット 車速ﾊﾟﾙｽｹｰﾌﾞﾙ	取付けキット パネル	取付けキット ﾗｼﾞｴｰﾀﾝﾃﾅ変換	適合可否	取付推奨位置 装着位置	取付推奨位置 前後位置	取付推奨位置 ﾃﾞｨｽﾌﾟﾚｲ高さ	ステアリングリモコン対応	オプション ｽﾃｱﾘﾝｸﾞﾘﾓｺﾝ変換	オプション 純正ﾘｱｶﾒﾗ変換	車種専用データ ※ホームページからダウンロードが必要です。 オープニング画像	車種専用データ サウンドデータ	車種専用データ カメラガイド線対応モデル	車種専用データ ステアリング連動舵角線対応モデル	注意事項
日産	エクストレイル/エクストレイル ハイブリッド（32系）	NT32/T32/TNT32	2013/12～2022/7	KTX-XF11-XT-32				○	下段	奥	0mm	○	取付けキットに同梱	KTX-N01-AR-DA	○※	○※	HCE-C1000D HCE-C2000RD ※	HCE-C1000D HCE-C2000RD ※	※車種専用データは2017年6月車両改良以降の車両向けとなります。
日産	エクストレイル（31系）	NT31/T31/TNT31	2007/8～2013/12	KCE-GPH16 EJC-024N	EJC-023N	–	EVC-4002	○	上段	手前	0mm	–	–	–	○	○	–	–	
日産	エルグランド	PE52/PNE52 TE52/TNE52	2010/8～現在	KCE-GPH16	EST-201N			○	下段	手前	-15mm	未確認	–	–	○	–	–	–	
日産	キャラバン	VR2E26/VN2E26 VN6E26/CS4E26 CS8E26/KS2E26 KS4E26/CN4E26 CW6E26	2021/10～現在	KTX-XF11-CV-26-AM				○	下段	手前	-15mm	○	取付けキットに同梱	アラウンドモニター変換ユニットがキットに同梱されています。	–	–	–	–	車両側のコネクタにGND線がありませんが、製品とブラケット間、ブラケットと車両間のネジを確実に締結することでアースが確保できます。取付けネジの確実な締結をお願いいたします ドリンクホルダーに干渉する可能性があります。 ボディ幅ワイド車両は除く
日産	NV350キャラバン	VR2E26/VW2E26 CS4E26/CW4E26 VW6E26/CW8E26 KS2E26/KS4E26	2017/7～2021/10	KTX-XF11-CV-26-AM				○	下段	手前	-15mm	–	–	アラウンドモニター変換ユニットがキットに同梱されています。	○	–	–	–	ドリンクホルダーに干渉する可能性があります。 ボディ幅ワイドの車両は非対応となります。
日産	セレナ（C28系）	C28系	2022/12～現在	KTX-XF11-SE-28-AM ナビ本体同梱の スペーサークッション ※1				○	下段	手前	-30mm	○	KTX-N405R	マルチアラウンドモニター用変換ケーブルを同梱	○	○	○	–	
日産	セレナ（C27系）	C27/GC27/GNC27 GFC27/GFNC27	2016/8～現在	KCE-GPH16 EJC-027N	–	EFK-026N	EVC-4002	○	下段	手前	-30mm	○	KTX-G601R	–	○	○	HCE-C1000D HCE-C2000RD	–	ディスプレイ上端がエアコン吹き出し口に干渉します。
日産	セレナ（C26系）	C26/HC26/NC26 HFC26/FNC26	2010/11～2016/8	KCE-GPH16 EJC-026N	EJC-023N	EFK-026N	EVC-4002	○	下段	手前	-15mm	○	KTX-G601R	–	○	○	HCE-C1000D HCE-C2000RD	–	ディスプレイ上端がエアコン吹き出し口に干渉します。
日産	ノート	E12	2012/9～現在	KCE-GPH16	EST-201N			○	下段	手前	-45mm	○	KTX-G501R ※	EVC-921N KWX-G003 ※2	–	–	–	–	ハザードスイッチが隠れるため、押しにくくなります。 ディスプレイとワイパーレバーの間隔が狭いため手が干渉する場合があります。 純正オーディオブラケットの位置決め用の凸部が干渉するため切除必要です。 ※ステアリングリモコンの接続は2012/9～2020/12の車両に適合。 2020/12以降の車両は未調査となります。
日産	ルークス	B44A/B45A B47A/B48A	2023/6～現在	KTX-XF11-DM-30-AM				○	下段	手前	-15mm	○	○	取付けキットに同梱	○	○	–	–	オリジナルナビ取付けパッケージ装着車 マルチアラウンドモニター装着車
日産	ルークス	B44A/B45A B47A/B48A	2020/3～2023/6	KCE-GPH16 EJC-027N	–	EFK-026N	EVC-4002	○	下段	奥	-15mm	未確認	–	–	○	–	–	–	
日産	デイズルークス	B21A	2016/12～2020/2	KCE-GPH16	EST-201N			○	下段	手前	0mm	未確認	–	–	○	–	–	–	車両側のコネクタにGND線がありませんが、製品とブラケット間、ブラケットと車両間のネジを確実に締結することでアースが確保できます。 取付けネジの確実な締結をお願いいたします ボディ幅ワイド車両は除く
三菱	アウトランダー/アウトランダーPHEV	GF7W/8W GG2W/3W	2019/9～2021/12	KTX-XF11-OU-78-L-AM キットに同梱されているインターフェースボックス（IFB-N200）は使用いたしません				○	上段	手前	-30mm	○	KTX-G501R※	マルチアラウンドモニター車向けキットが同梱	–	–	–	–	※ステアリングリモコンは2019/9～2021/12の車両に適合。 2021/12以降の車両は未調査となります。
三菱	エクリプスクロス ガソリン	5BA-GK1W	2020/12～2023/12	KCE-GPH16 EJC-054M	–	–	–	○	下段	手前	-15mm	○	KTX-G501R	–	○	○	HCE-C2000RD	–	取付けにはオーディオ用取付ブラケットが必要になります。
三菱	エクリプスクロス PHEV	5LA-GL3W	2020/12～2023/12	KCE-GPH16 EJC-054M	–	–	–	○	下段	手前	-15mm	○	KTX-G501R	–	○	○	HCE-C2000RD	–	取付けにはオーディオ用取付ブラケットが必要になります。
三菱	エクリプスクロス	GK1W	2018/3～2020/12	KCE-GPH16 EJC-054M	–	–	–	○	下段	手前	-15mm	○	KTX-G501R	–	○	○	HCE-C2000RD	–	取付けにはオーディオ用取付ブラケットが必要になります。
三菱	デリカD:5 MC後ディーゼル	3DA-CV1W	2019/2～現在	KTX-XF11-DS-1-L			–	○	下段	手前	-30mm	○	取付けキットに同梱 ※	KTX-T01-AR-DA ※	○	○	–	–	オリジナルナビ取付けパッケージ装着車 ※マルチアラウンドモニターをディスプレイオーディオに接続するために使用します。 ※トークスイッチ、受話/終話スイッチは対応していません。 別売のKTX-G601Rを用いて接続すると上記スイッチも使用できます。
三菱	デリカD:5	CV1W	2007/1～2019/1	KCE-GPH16 EJC-054M	–	–	–	✕	上段	手前	-60mm	○	KTX-G601R	–	–	–	–	–	取付け時にディスプレイ下部が車両と干渉する為、取付けできません。
三菱	デリカミニ	B34A/B35A B37A/B38A	2023/5～現在	KTX-XF11-DM-30-AM				○	下段	手前	-15mm	○	○	取付けキットに同梱	○	○	–	–	オリジナルナビ取付けパッケージ装着車 マルチアラウンドモニター装着車
三菱	eKスペース	B34A/B35A B37A/B38A	2020/3～現在	KCE-GPH16 EJC-027N	–	EFK-026N	EVC-4002	○	下段	手前	-30mm	–	–	–	○	–	–	–	
三菱	eKクロススペース	B34A/B35A B37A/B38A	2020/3～現在	KCE-GPH16 EJC-027N	–	EFK-026N	EVC-4002	○	下段	手前	-30mm	–	–	–	○	–	–	–	
三菱	ランサーエボリューション	CZ4A/CY4A	2007/10～2015/8	KCE-GPH16 EJC-053M	–	–	–	○	下段	手前	0mm	車両設定無し	–	–	○	–	–	–	

New ディスプレイオーディオ Zシリーズ

DAF9Z（9型）フローティングビッグ DA 装着可能車種一覧

2025年4月17日時点

＜取付時の注意点＞
・DAF9Zは、電源ケーブルが同梱されておりません。アルパイン製取付キット、配線キットには電源ケーブルが同梱されております。
本適合案内で紹介している「ENDY」様のキットや、市販の取付けキットを用いて取付ける場合は、別売の電源ケーブル(KCE-GPH16)が必要となります。
※DA7Zには電源ケーブルが同梱されております。
・DAF11Z、DAF9Zは本体部分が１DINサイズの為、市販の１DINポケット（ENDY様 EGB-100）を取付け、開口部を塞ぐことをお勧めいたします。
・車両のオーディオ開口部がインチ（180㎜幅）もしくは7インチワイド（200㎜幅）の車両へ取り付ける場合の適合情報となります。
メーカーオプション/ディーラーオプションや市販メーカー製のナビゲーションやオーディオで画面サイズが上記以外の製品が装着されている場合、別途純正部品等が必要になる場合があります。
・取付推奨位置については、あくまでも一例となります。着座位置や体格に合わせて調整を行って下さい。
・ステアリングリモコンの接続については取付けキットの取扱説明書をご確認お願いいたします。設定については、ディスプレイオーディオ本体の取り扱い説明書に記載されています（KTX-G601Rでの接続は除く）。
設定を行わないと、ステアリングリモコンが正しく動作しません。
＜下記の場合は取付できません＞
- ハンドル操作や各種レバー（シフトレバーやワイパーレバー、ウインカーレバーなど）操作の妨げになる場合
- エアバッグ動作の妨げになる場合
- ハザードスイッチの操作の著しい妨げになる場合
- その他各種操作スイッチ類の識別や操作の妨げになる場合
- 各種メータ類や警告灯などの確認の妨げになる場合
- 車両装備（スイッチやパネルなど）に干渉する場合

•ディスプレイオーディオの取付けキット、一部変換キットについては、「ENDY」様のキットを使用いたします。「ENDY」様のキットについての詳細は下記ホームページを参照お願い致します。
適合表中での「ENDY」様のキットについては、赤字にて表示いたします。
ディスプレイオーディオ取付けキットはコチラ http://www.endy-toko.jp/download/pdf/car_compo_endy.pdf
純正カメラ接続キットはコチラ http://www.endy-toko.jp/download/pdf/backcamera.pdf

【ディスプレイユニット前後位置】

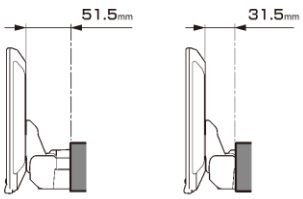

【ディスプレイユニット上下位置】

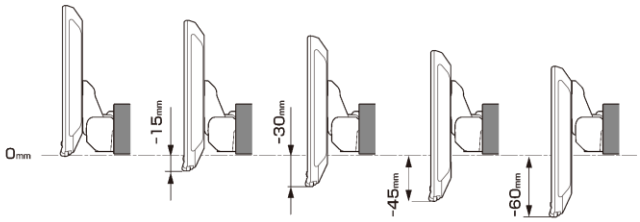

【寸法図】

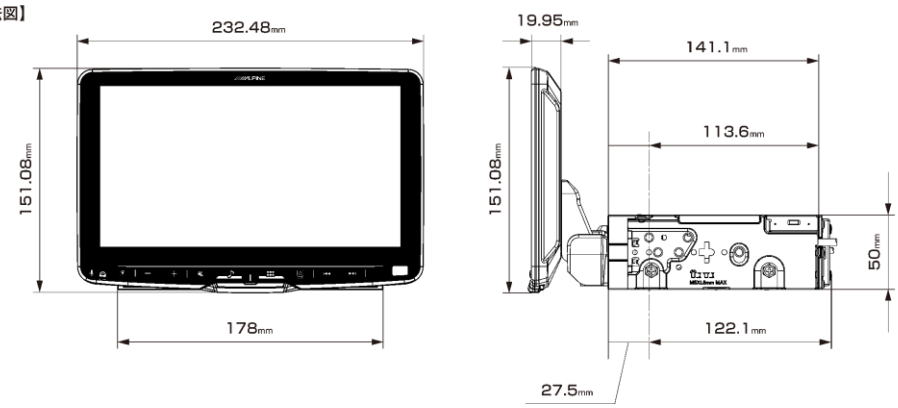

適合表中グレーになっている車種は適合不可となります。
赤字 ＝ ENDY様 のキットとなります

メーカー	車両名称	車両型式	車両年式	取付けキット 電源ｹｰﾌﾞﾙ	取付けキット 車速ﾊﾟｰｽﾊﾟﾙｽｹｰﾌﾞﾙ	取付けキット パネル	取付けキット ﾗｼﾞｵｱﾝﾃﾅ変換	適合可否	取付推奨位置 装着位置	取付推奨位置 前後位置	取付推奨位置 ﾃﾞｨｽﾌﾟﾚｲ高さ	ステアリングリモコン対応	オプション ｽﾃｱﾘﾝｸﾞﾘﾓｺﾝ変換	オプション 純正ﾘｱｶﾒﾗ変換	車種専用データ ※ホームページからダウンロードが必要です。 オープニング画像	車種専用データ サウンドデータ	車種専用データ カメラガイド線対応モデル	車種専用データ ステアリング連動舵角線対応モデル	注意事項
ホンダ	ヴェゼル（RV系）	6AA-RV5	2021/4～2024/4	KTX-XF11-VZ-RU ※キット同梱のCAN接続ケーブルは使用いたしません。				○	下段	奥	0mm	－	－	HCE-C03VC※3	○	－	－	－	取付けには純正のオーディオパネル、ブラケットが必要になります。 純正ステアリングスイッチ、ステアリングリモコンは使用できません。
	ヴェゼル（RU系）	RU	2013/12～2021/4	KTX-XF11-VZ-RU				○	下段	手前	0mm	○	取付けキットに同梱	HCE-C03VC※3	○	○	純正バックカメラ HCE-C1000D HCE-C2000RD	純正バックカメラ HCE-C1000D HCE-C2000RD	取付けには純正のオーディオパネル、ブラケットが必要になります。 取付キットのブラケットの位置決め用のくぼみ部が干渉するため切除必要です。 バーキング/リバース線はエレクタップ接続になります。
	N-BOX	JF5/6	2023/10～現在	KTX-XF11-NB-S6－NR				○	下段	手前	-15mm	○	取付けキットに同梱	取付けキットに同梱	○	－	純正バックカメラ	純正バックカメラ	ホンダ純正ナビ装着スペシャルパッケージ装着車対応
	N-BOX	JF3/4	2020/12 ～ 2023/10	KWX-H001DA	－	－		○	下段	手前	-30mm	○	取付けキットに同梱	HCE-C03VC※3	－	－	－	－	バーキング/リバース線はエレクタップ接続になります。 ステアリングスイッチのON/OFFフック、TALKは使用できません。 自動車メーカー純正のナビゲーション取付金具や市販の取付けキットを別途ご用意ください。
	N-BOX	JF3/4	2017/9～2020/12	KWX-H001DA	－	－		○	下段	手前	-30mm	○	取付けキットに同梱	HCE-C03VC※3	○	○	純正バックカメラ	純正バックカメラ	バーキング/リバース線はエレクタップ接続になります。 ステアリングスイッチのON/OFFフック、TALKは使用できません。 自動車メーカー純正のナビゲーション取付金具や市販の取付けキットを別途ご用意ください。
	N-BOX	JF1/2	2011/12～2017/8	KWX-H001DA	EST-304H	－		○	下段	奥	-15mm	○	取付けキットに同梱	HCE-C03VC※3	○	○	純正バックカメラ HCE-C1000D HCE-C2000RD	純正バックカメラ HCE-C1000D HCE-C2000RD	取付キットのブラケットの位置決め用のくぼみ部が干渉するため切除必要です。 バーキング/リバース線はエレクタップ接続になります。 ～2015/2の一部改良前の車両はアンテナ変換がロタイプとなります。
	N-VAN	JJ1/2	2018/7～2024/4	KWX-H001DA	－	－		○	下段	手前	-15mm	○	取付けキットに同梱	HCE-C03VC※3	○	－	－	－	シートポジションによっては前方視界を妨げる可能性があります。 バーキング/リバース線はエレクタップ接続になります。 ステアリングスイッチのON/OFFフック、TALKは使用できません。 自動車メーカー純正のナビゲーション取付金具や市販の取付けキットを別途ご用意ください。
	N-ONE	JG1/2	2015/7～2020/4	KCE-GPH16 EJC-035H	－	EFK-031H	EVC-4602	○	下段	手前	0mm	－	－	EVC-931H KWX-G003※2	－	－	－	－	ディーラーオプションにて、KWX-H001Dが必要です。 バーキング/リバース線はエレクタップ接続になります。 ステアリングスイッチのON/OFFフック、TALKは使用できません。 自動車メーカー純正のナビゲーション取付金具や市販の取付けキットを別途ご用意く
	オデッセイハイブリッド	RC4	2016/2～2017/11	KWX-H001DA	－	－		○	下段	奥	0mm	○	取付けキットに同梱	HCE-C03VC※3	○	○	純正バックカメラ	純正バックカメラ	ディーラーオプションにて、KWX-H001Dが必要です。 バーキング/リバース線はエレクタップ接続になります。 ステアリングスイッチのON/OFFフック、TALKは使用できません。 自動車メーカー純正のナビゲーション取付金具や市販の取付けキットを別途ご用意く
	オデッセイ	RC1/2	2013/11～2017/11	KTX-XF11-NB-S6－NR				○	下段	手前	0mm	○	取付けキットに同梱	HCE-C03VC※3	○	○	純正バックカメラ	純正バックカメラ	KWX-H001DAは取付け用配線キットとなります。 取付けブラケット/パネルは同梱しておりません。 取付けには純正ブラケットや、市販の取付けキットを別途ご用意ください。
	シビック ハッチバック	FK7	2017/9～2019/12	KCE-GPH16 EJC-035H	－	EFK-031H	EVC-4602	○	下段	手前	-15mm	－	－	EVC-931H KWX-G003※2	○	－	－	－	ハザードスイッチが押しにくくなります。
	ステップワゴン	RP1/RP2/RP3 RP4/RP5	2017/9～2022/5	KWX-H001DA	－	－		○	下段	手前	-15mm	○	取付けキットに同梱	HCE-C03VC※3	○	○	純正バックカメラ HCE-C1000D HCE-C2000RD	純正バックカメラ HCE-C1000D HCE-C2000RD	KWX-H001DAは取付け用配線キットとなります。 取付けブラケット/パネルは同梱しておりません。 取付けには純正ブラケットや、市販の取付けキットを別途ご用意ください。 ステアリングスイッチのON/OFFフック、TALKは使用できません。
	ステップワゴン	RP1/RP2 RP3/RP4	2015/4～2017/8	KWX-H001DA	－	－		○	下段	手前	-15mm	○	取付けキットに同梱	HCE-C03VC※3	○	○	純正バックカメラ HCE-C1000D HCE-C2000RD	純正バックカメラ HCE-C1000D HCE-C2000RD	KWX-H001DAは取付け用配線キットとなります。 取付けブラケット/パネルは同梱しておりません。 取付けには純正ブラケットや、市販の取付けキットを別途ご用意ください。 ステアリングスイッチのON/OFFフック、TALKは使用できません。
	フリード	GB5/GB6/GB7/GB8	2016/9～2024/6	KWX-H001DA	EFK-031H	EJC-330H		○	下段	奥	0mm	○	取付けキットに同梱	HCE-C03VC※3	－	－	純正バックカメラ	純正バックカメラ	KWX-H001DAは取付け用配線キットとなります。 取付けブラケット/パネルは同梱しておりません。 取付けには純正ブラケットや、市販の取付けキットを別途ご用意ください。 ステアリングスイッチのON/OFFフック、TALKは使用できません。
	フィット	GR1/GR2/GR3/GR4 GR5/GR6/GR7/GR8	2020/2～現在	KCE-GPH16	－	EST-310H		○	下段	手前	-15mm	－	－	－	○	－	－	－	オーディオレス車の場合、ディーラーオプションの「取付アタッチメント」が必要になります。
	フィット	GK	2013/9～2020/2	KCE-GPH16	EST-302H			×	下段	手前	-60mm	○	KTX-G501R	－	－	－	－	－	取付け時にディスプレイ部が車両と干渉する為、取付けできません。
	フィット	GE6/GE7 GE8/GE9	2007/10～2013/9	KCE-GPH16	EST-308H			○	下段	手前	-30mm	○	KTX-G501R	－	○	－	－	－	取付キットのブラケットの位置決め用のくぼみ部が干渉するため切除必要です。 バーキング/リバース線はエレクタップ接続になります。 純正取付アタッチメントが必要になります。
	フリード	GB3/GB4 GP3/GP4	2008/5～2016/9	KCE-GPH16	EST-308H			○	下段	手前	0㎜	○	KTX-G501R	EVC-931H KWX-G003※2	－	－	－	－	ステアリングスイッチのON/OFFフック、TALKは使用できません。
	ライフ	JB5/JB6 JB7/JB8	2003/9～2008/11	KCE-GPH16	EST-307H			○	下段	手前	-15mm	車両設定無し	－	－	○	－	－	－	バーキング/リバース線はエレクタップ接続になります。

New ディスプレイオーディオ Zシリーズ

DAF9Z（9型）フローティングビッグ DA　装着可能車種一覧

2025年4月17日時点

＜取付時の注意点＞
・DAF9Zは、電源ケーブルが同梱されておりません。アルパイン製取付キット、配線キットには電源ケーブルが同梱されております。
本適合案内で紹介している「ENDY」様のキットや、市販の取付けキットを用いて取付ける場合は、別売の電源ケーブル(KCE-GPH16)が必要となります。
※DA7Zには電源ケーブルが同梱されております。
・DAF11Z、DAF9Zは本体部分が１DINサイズの為、市販の１DINポケット（ENDY様 EGB-100）を取付け、開口部を塞ぐことをお勧めいたします。
・車両のオーディオ開口部がインチ（180mm幅）もしくは7インチワイド（200mm幅）の車両へ取り付ける場合の適合情報となります。
メーカーオプション/ディーラーオプションや市販メーカー製のナビゲーションやオーディオで画面サイズが上記以外の製品が装着されている場合、別途純正部品等が必要になる場合があります。
・取付推奨位置については、あくまでも一例となります。着座位置や体格に合わせて調整を行って下さい。
・ステアリングリモコンの接続については取付けキットの取扱説明書をご確認お願いいたします。設定については、ディスプレイオーディオ本体の取り扱い説明書に記載されています（KTX-G601Rでの接続は除く）。
設定を行わないと、ステアリングリモコンが正しく動作しません。
＜下記の場合は取付できません＞
- ハンドル操作や各種レバー（シフトレバーやワイパーレバー、ウインカーレバーなど）操作の妨げになる場合
- エアバッグ動作の妨げになる場合
- ハザードスイッチの操作の著しい妨げになる場合
- その他各種操作スイッチ類の識別や操作の妨げになる場合
- 各種メータ類や警告灯などの確認の妨げになる場合
- 車両装備（スイッチやパネルなど）に干渉する場合

・ディスプレイオーディオの取付けキット、一部変換キットについては、「ENDY」様のキットを使用いたします。「ENDY」様のキットについての詳細は下記ホームページを参照お願い致します。
適合表中での「ENDY」様のキットについては、赤字にて表示いたします。

ディスプレイオーディオ取付けキットはコチラ　http://www.endy-toko.jp/download/pdf/car_compo_endy.pdf
純正カメラ接続キットはコチラ　http://www.endy-toko.jp/download/pdf/backcamera.pdf

【ディスプレイユニット前後位置】

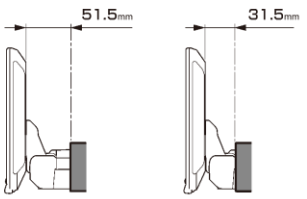

【ディスプレイユニット上下位置】

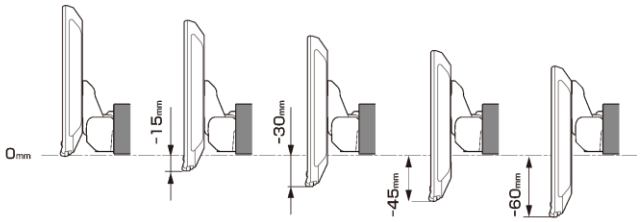

【寸法図】

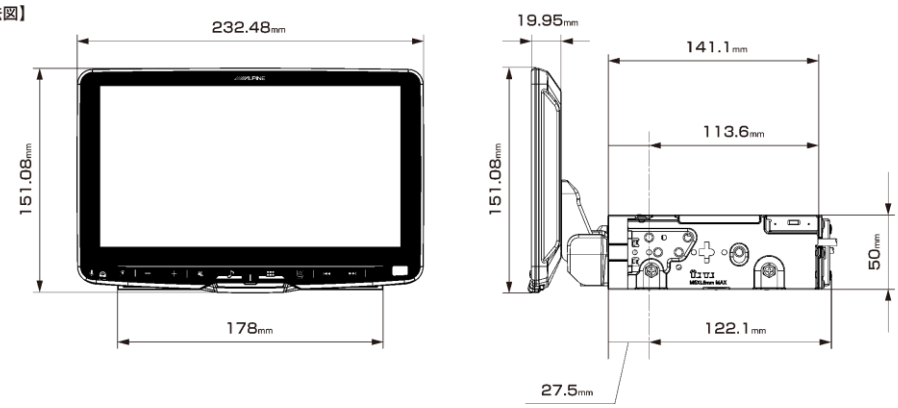

適合表中グレーになっている車種は適合不可となります。
赤字　＝　ENDY様　のキットとなります

メーカー	車両名称	車両型式	車両年式	取付けキット 電源ｹｰﾌﾞﾙ	取付けキット 車速ﾊﾟﾙｽｹｰﾌﾞﾙ	取付けキット パネル	取付けキット ﾗｼﾞｵｱﾝﾃﾅ変換	適合可否	取付推奨位置 装着位置	取付推奨位置 前後位置	取付推奨位置 ﾃﾞｨｽﾌﾟﾚｲ高さ	ステアリングリモコン対応	オプション ｽﾃｱﾘﾝｸﾞﾘﾓｺﾝ変換	オプション 純正ﾘｱｶﾒﾗ変換	車種専用データ ※ホームページからダウンロードが必要です。 オープニング画像	車種専用データ サウンドデータ	車種専用データ カメラガイド線対応モデル	車種専用データ ステアリング連動舵角線対応モデル	注意事項
スズキ	アルト/アルトワークス	HA36S	2015/12～現在	KCE-GPH16	EST-801S			○	下段	手前	0mm	－	－	－	○ アルトのみとなります	－	－	－	200mワイドの場合は別途パネルもしくは、純正のアタッチメントが必要になります。
	エブリイ（バン）	DA17	2015/2～現在	KCE-GPH16	EST-801S			×	下段	手前	-15mm	－	－	－	－	－	－	－	前方視界不良となる為取付不可となります
	エブリイワゴン	DA17	2015/2～2019/6	KCE-GPH16 EJC-032H	EJC-310T※	EFK-081S EFK-026N※	－	○	下段	手前	0mm	－	－	－	－	－	－	－	純正部品のオーディオブラケットが必要です。 モニター固定ネジの締結時に工具がパネルに干渉しないように注意願います。 ※H1/6月以降の車両で使用します。
	ディスプレイオーディオ本体 + パーフェクトフィットキットパッケージ																		
	ジムニー	JB64	2024/3～現在	PF9DA-JI-64				○	－	－	－	○	パッケージに同梱	－	○	○	HCE-C1000D HCE-C2000RD	HCE-C1000D HCE-C2000RD	
	ジムニー	JB64	2018/7～現在	KTX-7W-JI-64		KTX-F200DA	取付けキットに同梱	○	下段	奥	0mm	○	取付けキットに同梱	－	○	○	HCE-C1000D HCE-C2000RD	HCE-C1000D HCE-C2000RD	純正のｱｲﾝﾅｰｵｰﾃﾞｨｵﾊﾟﾈﾙ、取り付けﾌﾞﾗｹｯﾄが必要になります。
	ジムニー	JB23	2004/10～2018/6	KCE-GPH16	EST-801S			○	下段	手前	-15mm	－	－	－	○	－	－	－	
	ディスプレイオーディオ本体 + パーフェクトフィットキットパッケージ																		
	ジムニーシエラ	JB74	2024/3～現在	PF9DA-JI-64				○	－	－	－	○	パッケージに同梱	－	○	○	HCE-C1000D HCE-C2000RD	HCE-C1000D HCE-C2000RD	
	ジムニーシエラ	JB74	2018/7～現在	KTX-7W-JI-64		KTX-F200DA	取付けキットに同梱	○	下段	奥	0mm	○	取付けキットに同梱	－	○	○	HCE-C1000D HCE-C2000RD	HCE-C1000D HCE-C2000RD	純正のｱｲﾝﾅｰｵｰﾃﾞｨｵﾊﾟﾈﾙ、取り付けﾌﾞﾗｹｯﾄが必要になります。
	ディスプレイオーディオ本体 + パーフェクトフィットキットパッケージ																		
	ジムニーノマド	JC74	2025/4～現在	PF9DA-JI-64				○	－	－	－	○	パッケージに同梱	－	○	○	HCE-C1000D HCE-C2000RD	HCE-C1000D HCE-C2000RD	
	ジムニーノマド	JC74	2025/4～現在	KTX-7W-JI-64		KTX-F200DA	取付けキットに同梱	○	下段	奥	0mm	○	取付けキットに同梱	－	○	○	HCE-C1000D HCE-C2000RD	HCE-C1000D HCE-C2000RD	純正のｱｲﾝﾅｰｵｰﾃﾞｨｵﾊﾟﾈﾙ、取り付けﾌﾞﾗｹｯﾄが必要になります。
	スイフト	ZC13S/ZC43S ZC53S/ZC83S ZD53S/ZD83S	2017/1～2023/12	KCE-GPH16 EJC-032H	EJC-310T	EFK-026N	EVC-3802	○	下段	奥	0mm	○	KTX-G501R	－	－	－	－	－	
	スイフト	ZC72S/ZD72S	2010/8～2016/12	KCE-GPH16 EJC-032H	EJC-310T	EFK-081S	EVC-3802	○	上段	手前	-15mm	－	－	－	－	－	－	－	
	スペーシア	MK53S	2017/12～2023/11	KCE-GPH16 EJC-082S	EJC-310T	EFK-026N	－	○	下段	手前	-30mm	－	－	－	○	－	－	－	
	スペーシア	MK32S/MK42S	2013/3～2016/12	KCE-GPH16	EST-801S			○	下段	手前	0mm	－	－	－	○	－	－	－	
	ハスラー	MR52S/MR92S	2020/1～2024/5	KCE-GPH16	EST-801S			○	下段	手前	0mm	○	KTX-G501R	－	○	－	－	－	ステアリングリモコン接続時Talkスイッチは使用できません。
	ハスラー	MR31S/MR41S	2013/12～2020/1	KCE-GPH16	EST-801S※			○	下段	手前	0mm	○	KTX-G501R	－	○	－	－	－	ステアリングリモコン接続時Talkスイッチは使用できません。 ※ワイドパネル付属はEFK-026Nがお勧となります。
	ワゴンR	MH55S	2017/2～現在	KCE-GPH16 EJC-082S	EJC-310T	EFK-026N	－	○	下段	手前	-15mm	○	KTX-G501R	－	－	－	－	－	
	ワゴンR	MH21S	2003/9～2008/9	KCE-GPH16	EST-801S			○	下段	手前	-15mm	○	KTX-G501R	－	－	－	－	－	

New ディスプレイオーディオ Zシリーズ

DAF9Z（9型）フローティングビッグ DA 装着可能車種一覧

2025年4月17日時点

＜取付時の注意点＞
・DAF9Zは、電源ケーブルが同梱されておりません。アルパイン製取付けキット、配線キットには電源ケーブルが同梱されております。
本適合案内で紹介している「ENDY」様のキットや、市販の取付けキットを用いて取付ける場合は、別売の電源ケーブル(KCE-GPH16)が必要となります。
※DA7Zには電源ケーブルが同梱されております。
・DAF11Z、DAF9Zは本体部分が１DINサイズの為、市販の１DINポケット（ENDY様 EGB-100）を取付け し開口部を塞ぐことをお勧めいたします。
・車両のオーディオ開口部がワインチ（180㎜幅）もしくは7インチワイド（200㎜幅）の車両へ取り付ける場合の適合情報となります。
メーカーオプション/ディーラーオプションや市販メーカー製のナビゲーションやオーディオで画面サイズが上記以外の製品が装着されている場合、別途純正部品等が必要になる場合があります。
・取付推奨位置については、あくまでも一例となります。着座位置や体格に合わせて調整を行って下さい。
・ステアリングリモコンの接続については取付けキットの取扱説明書をご確認お願いいたします。設定については、ディスプレイオーディオ本体の取り扱い説明書に記載されています（KTX-G601Rでの接続は除く）。
設定を行わないと、ステアリングリモコンが正しく動作しません。
＜下記の場合は取付できません＞
- ハンドル操作や各種レバー（シフトレバーやワイパーレバー、ウインカーレバーなど）操作の妨げになる場合
- エアバッグ動作の妨げになる場合
- ハザードスイッチの操作の著しい妨げになる場合
- その他各種操作スイッチ類の識別や操作の妨げになる場合
- 各種メータ類や警告灯などの確認の妨げになる場合
- 車両装備（スイッチやパネルなど）に干渉する場合

•ディスプレイオーディオの取付けキット、一部変換キットについては、「ENDY」様のキットを使用いたします。「ENDY」様のキットについての詳細は下記ホームページを参照お願い致します。
適合表中での「ENDY」様のキットについては、赤字にて表示いたします。
ディスプレイオーディオ取付けキットはコチラ http://www.endy-toko.jp/download/pdf/car_compo_endy.pdf
純正カメラ接続キットはコチラ http://www.endy-toko.jp/download/pdf/backcamera.pdf

【ディスプレイユニット前後位置】

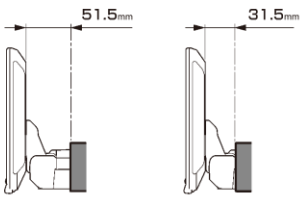

【ディスプレイユニット上下位置】

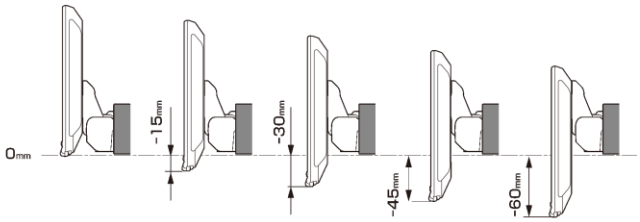

【寸法図】

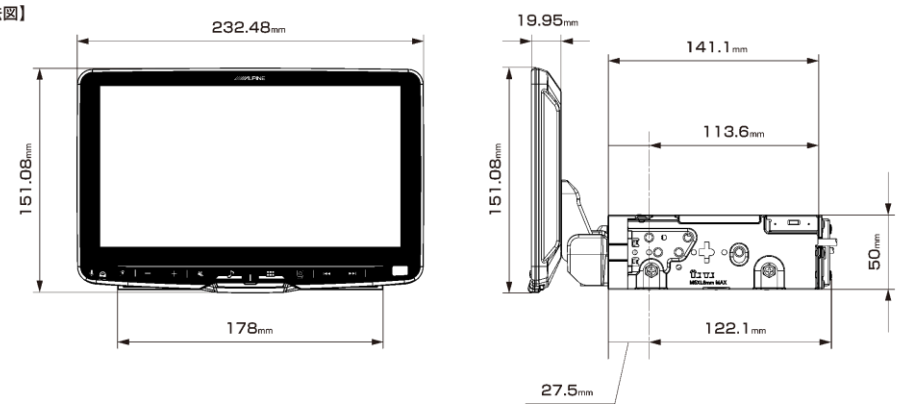

適合表中グレーになっている車種は適合不可となります。
赤字 ＝ ENDY様 のキットとなります

メーカー	車両名称	車両型式	車両年式	取付けキット 電源ｹｰﾌﾞﾙ	取付けキット 車速ﾊﾟｰｷﾝｸﾞ ｳｲﾝｸﾞ	取付けキット パネル	取付けキット ﾗｼﾞｵｱﾝﾃﾅ変換	適合可否	取付推奨位置 装着位置	取付推奨位置 前後位置	取付推奨位置 ﾃﾞｨｽﾌﾟﾚｲ高さ	ステアリングリモコン対応	オプション ｽﾃｱﾘﾝｸﾞﾘﾓｺﾝ変換	オプション 純正リアカメラ変換	車種専用データ ※ホームページからダウンロードが必要です。 オープニング画像	車種専用データ サウンドデータ	車種専用データ カメラガイド線対応モデル	車種専用データ ステアリング連動舵角線対応モデル	注意事項
スバル	インプレッサ	GD9/GDA/GDB	2000/8～2007/6	KCE-GPH16 EJC-061F	EJC-360F	－	EVC-440S	○	下段	手前	0mm	－	－	－	－	－	－	－	
	フォレスター	SJS/SJG	2015/10～2018/7	KCE-GPH16 EJC-062F	EJC-360F	－	EVC-440S	○	下段	手前	-30mm	－	－	－	○	－	－	－	純正部品のオーディオブラケットが必要です。
	レヴォーグ	VM4/VMG	2017/8～2020/10	KCE-GPH16 EJC-062F	EJC-310T	－	EVC-440S	○	下段	手前	-15mm	○	KTX-G601R	－	○	－	－	－	ハザードスイッチ下のENTERキーが若干隠れます。 エアコン操作パネルの上部が若干隠れます。
	レヴォーグ	VM4/VMG	2014/8～2017/8	KCE-GPH16 EJC-062F	EJC-360F	－	EVC-440S	○	下段	手前	-15mm	－	－	－	○	－	－	－	ハザードスイッチ下のENTERキーが若干隠れます。 エアコン操作パネルの上部が若干隠れます。
	レガシィB4	BMM/BMG/BM9	2009/5～2014/10	KCE-GPH16 EJC-062F	EJC-360F	－	EVC-440S	○	下段	手前	0mm	－	－	－	○	－	－	－	
	WRX STI	VAG/VAB	2014/8～2017/8	KCE-GPH16 EJC-062F	EJC-360F	－	EVC-440S	○	下段	手前	-30mm	－	－	－	○	－	－	－	純正オーディオブラケットの位置決め用の凸部が干渉するため切除必要です。
	BRZ	ZC6	2012/3～2021/7	KCE-GPH16	EST-111T			○	下段	手前	-15mm	－	－	KWX-Y300NR※	○	－	－	－	純正オーディオブラケットの位置決め用の凸部が干渉するため切除必要です。 ※ナビレディ車の場合純正リアカメラの接続に使用できます。
	XV	GT	2017/5～2020/10	KCE-GPH16 EJC-063F	EJC-310T	－	EVC-530S	○	下段	奥	0mm	-	－	－	－	－	－	－	
ダイハツ	ウェイク	LA700A/LA710A	2014/11～現在	KCE-GPH16	EST-110T		－	○	下段	手前	-15mm	○	KTX-G501R	－	○	－	－	－	純正部品のオーディオブラケットが必要です。 取付キット200㎜スペーサー一部切除が必要です。
	キャスト	LA250S/LA260S	2015/9～現在	KCE-GPH16	EST-110T			×	上段	奥	-60mm	○	KTX-G501R	－	○	－	－	－	取付け時にディスプレイ下部が車両と干渉する為、取付けできません。
	コペン	LA400K	2014/6～現在	KCE-GPH16	EST-110T		－	×	下段	手前	-15mm	○	KTX-G501R	－	○	－	－	－	パネル装着時に、ディスプレイオーディオ本体に干渉するため適合不可になります。
	タント	LA600S/LA610S	2013/10～2019/7	KCE-GPH16	EST-100D			○	下段	手前	0mm	○	KTX-G501R	－	○	－	－	－	メーターパネルの一部が隠れます。
	タント/タントカスタム	LA650S/LA660S	2019/7～現在	KCE-GPH16	EVC-911DS	EST-101D	－	○	下段	手前	－	○	KTX-G501R	－	○	－	－	－	
	トール	M900A/M910A	2016/11～現在	KCE-GPH16	EST-110T		－	○	下段	手前	-15mm	○	KTX-G501R※	EVC-910DS ※1 KWX-G003※2	○	○	純正バックカメラ HCE-C1000D HCE-C2000RD	－	純正部品のオーディオブラケットが必要です。 ※ステアリングリモコンは2016/11～2020/9の車両に適合。 2020/9以降の車両は未調査となります。
	ミラ イース	LA300S/LA310S	2011/9～2015/5	KCE-GPH16	EST-110T		－	○	下段	手前	0mm	○	KTX-G501R	－	－	－	－	－	純正部品のオーディオブラケットが必要です。
	ミラ ココア	L675S/L685S	2009/8～2018/2	KCE-GPH16	EST-110T		－	○	下段	手前	0mm	○	KTX-G501R	－	－	－	－	－	純正部品のオーディオブラケットが必要です。
	ムーヴ	LA100S/110S	2010/12～2014/12	KCE-GPH16	EST-110T		－	○	下段	手前	0mm	○	KTX-G501R	－	○	－	－	－	純正部品のオーディオブラケットが必要です。
	ムーヴ	LA150S/160S	2014/12～現在	KCE-GPH16	EST-110T		－	○	下段	手前	-30mm	○	KTX-G501R	－	○	－	－	－	純正部品のオーディオブラケットが必要です。
	ムーヴキャンバス	LA800S/LA810S	2016/9～2022/7	KCE-GPH16	EST-110T		－	○	下段	手前	-15mm	○	KTX-G501R	－	○	－	－	－	純正部品のオーディオブラケットが必要です。
	ロッキー	A200S/A210S	2019/11～現在	KTX-X9-RZ-200-NR※		純正7インチモデル専用スペーサー KTX-SP200DA	取付けキットに同梱	○	下段	手前	0mm	○	取付けキットに同梱	取付けキットに同梱	○	○	純正バックカメラ	純正バックカメラ	純正部品のフィンナモデル専用スペーサー［パネル、カバー、ブラケットのセット］（08606-B1050）が必要です。ディスプレイオーディオ付車は取付けできません。 ※取付キット同梱のパネル/ブラケットは使用しません。 ※パノラミックビューモニター装着車は別売のHCE-V04-RZ-PMを使用することで接続可能です。

※1 純正リアカメラ画像はリバースON時のみ表示できます（カメラモードでは映りません）
※2 ENDY製の純正リアカメラ変換キットをディスプレイオーディオ（Zシリーズ）へ接続する場合に必要となる変換アダプタとなります。
※3 純正リアカメラ変換（HCE-C03VC)は、メーカーオプションのナビ装着用スペシャルパッケージ付車の純正リアワイドカメラに接続できます。マルチビューカメラシステム装着車には対応しておりません。