# 車種別取付説明書

## デッドニングキット

# KTX-DSMS-01

## 適合車種

※適合情報は令和７年４月現在のものです。それ以降の車両は変更されている場合があります。

| メーカー名 | 車名 | 年式 | 型式 |
|---|---|---|---|
| スズキ | ジムニー | H30/7 ～現在 | JB64W |
| | ジムニー シエラ | H30/7 ～現在 | JB74W |
| | ジムニー ノマド | R7/4 ～現在 | JC74W |

アルパイン マーケティング株式会社
Printed in Japan
12S24082J10-A

# 取り付け手順

取り付け作業の前に、バッテリーのマイナス端子を外してください。
ここでの説明は右側になります。左側も同様に作業してください。

## 1 ドアトリム/スピーカーを取り外す

1）下図を参照して内装部品を外します。番号順に取り外してください。

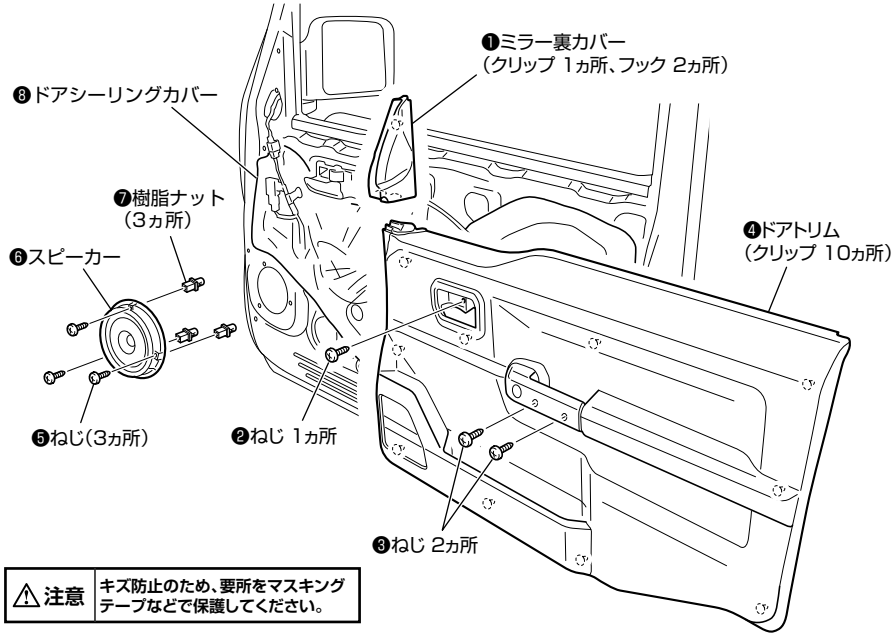


| ⚠注意 | キズ防止のため、要所をマスキングテープなどで保護してください。 |
|---|---|

### ❽ドアシーリングカバーの外し方

ブチルゴムがドアから剥がれない場合は、カッターの刃を軽くあてながら剥がしていきます。
❽ドアシーリングカバーは元の位置に貼り付けますので、ブチルゴムは残して作業を進めます。

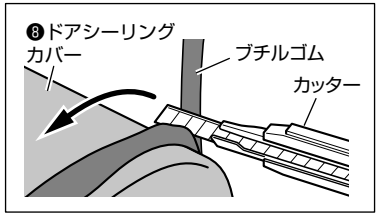


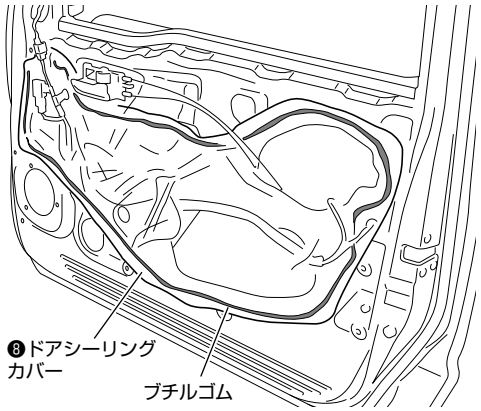

## 2 デッドニングシートをカットする

1）①デッドニングシート（320×230mm）2枚と②デッドニングシート（170×170mm）2枚を以下のようにカットします。

①デッドニングシート（320×230mm）…2枚

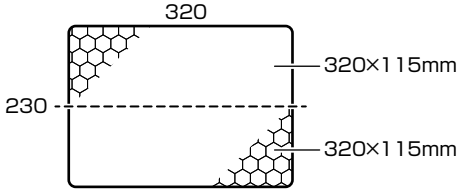


②デッドニングシート（170×170mm）…2枚

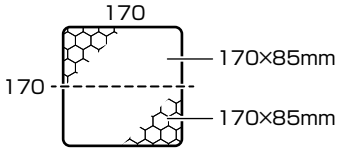


## 3 デッドニングシートを貼り付ける

1）下図を参照してフロントドアパネル奥側の鉄板にデッドニングシートとエプトシーラーマットを貼り付けます。

※貼り付ける面の汚れ（ほこり･油分･水分）を布で拭いてください。
※付属のヘラを使用して、隙間やしわの無いように貼り付けてください。

①デッドニングシート（320×115mm）
③デッドニングシート（170×60mm）
④エプトシーラーマット（150×150mm）

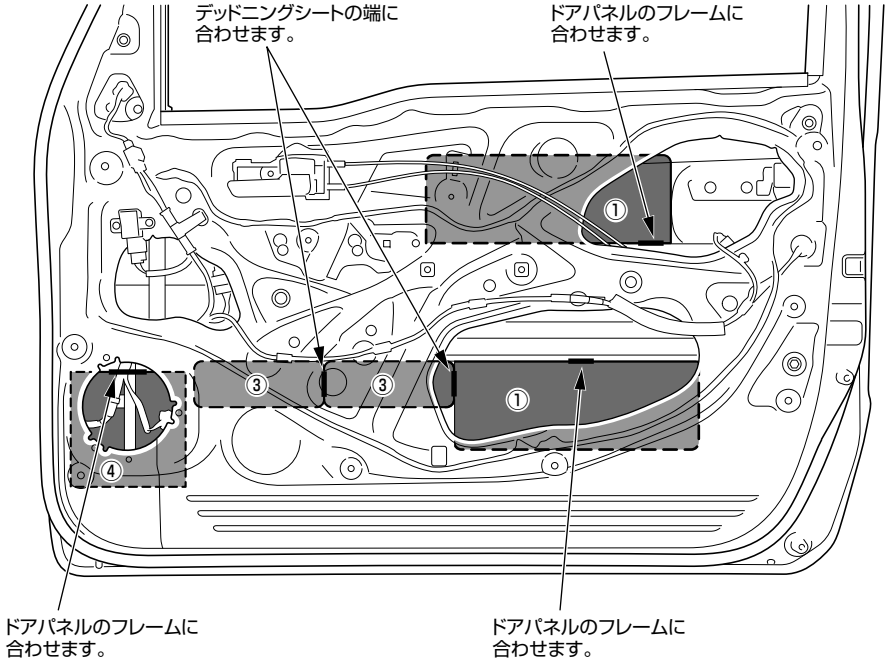


2）下図を参照してフロントドアパネル表側の鉄板にデッドニングシートを貼り付けます。

※デッドニングシートを貼り付ける面の汚れ（ほこり･油分･水分）を布で拭いてください。
※付属のヘラを使用して、隙間やしわの無いように貼り付けてください。
※MS-165-JI-64を同時に取り付ける場合、デッドニングシートを先に貼り付けてください。
※車両ハーネスおよびワイヤーなどの下側に貼り付けてください。

②デッドニングシート（170×170mm）
③デッドニングシート（170×60mm）

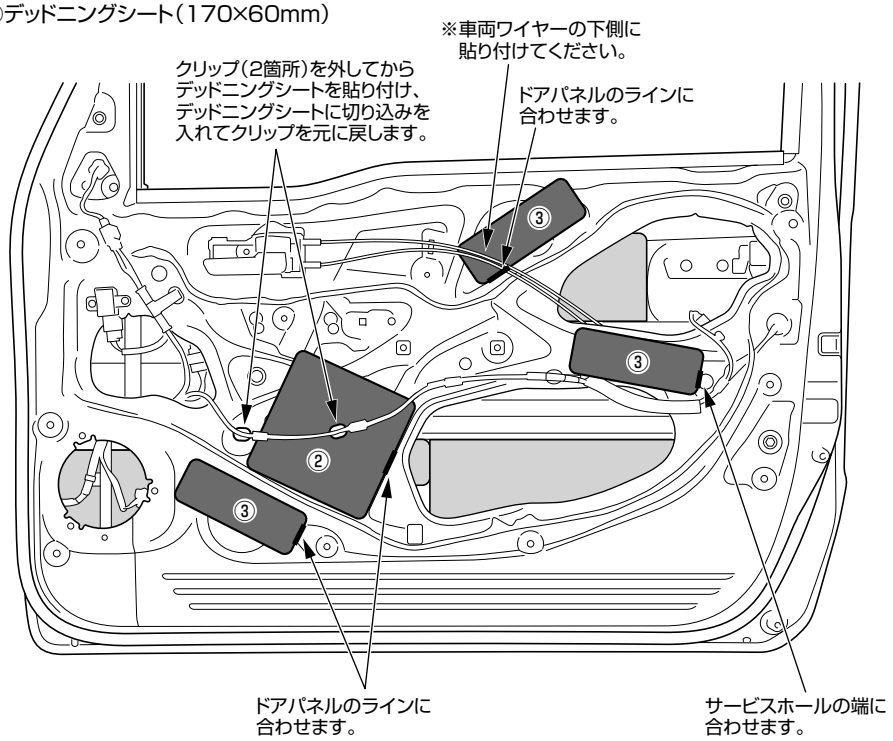

3) 下図を参照してフロントドアトリムにデッドニングシートを貼り付けます。

※デッドニングシートを貼り付ける面の汚れ(ほこり･油分･水分)を布で拭いてください。
※付属のヘラを使用して、隙間やしわの無いように貼り付けてください。
※MS-165-JI-64を同時に取り付ける場合、デッドニングシートを先に貼り付けてください。

②デッドニングシート(170×170mm)
②デッドニングシート(170×85mm)

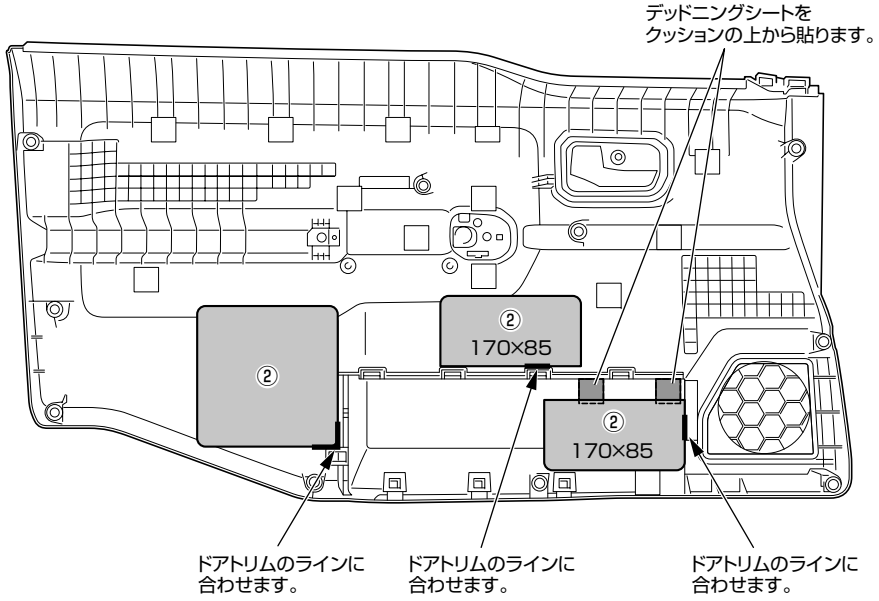


## 4 取り外したドアトリム/スピーカーを取り付ける

## 5 スピーカーから音が出ることを確認し、あわせてドアの開閉ロッドやパワーウィンドウなどが正常に動作するか確認する